Buit. ir gamyb. nuot. tink.
(Komunikacija)

Nuotekų kanalizacijos šulinys
(įrenginio pavadinimas)

Nr.(129-B-5) 102 KORTELĖ

Vilnius (Miestas) | Laisvės pr. (Gatvė) | 75/32-0175 (Planšeto nomenklatūra)

ŠULINIO PJŪVIAI (Matmenys duoti m)

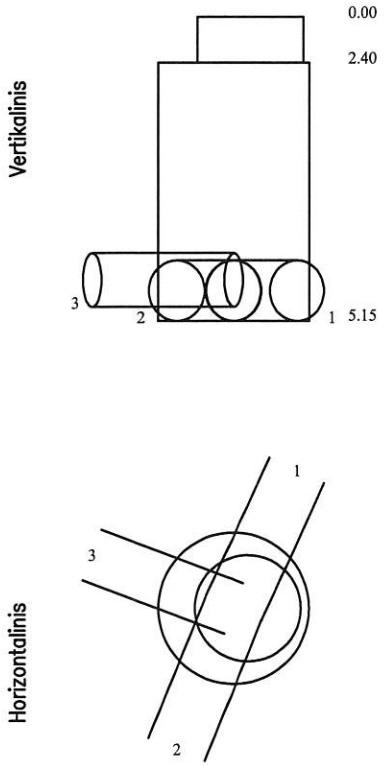

PRIRIŠIMO BRĖŽINYS

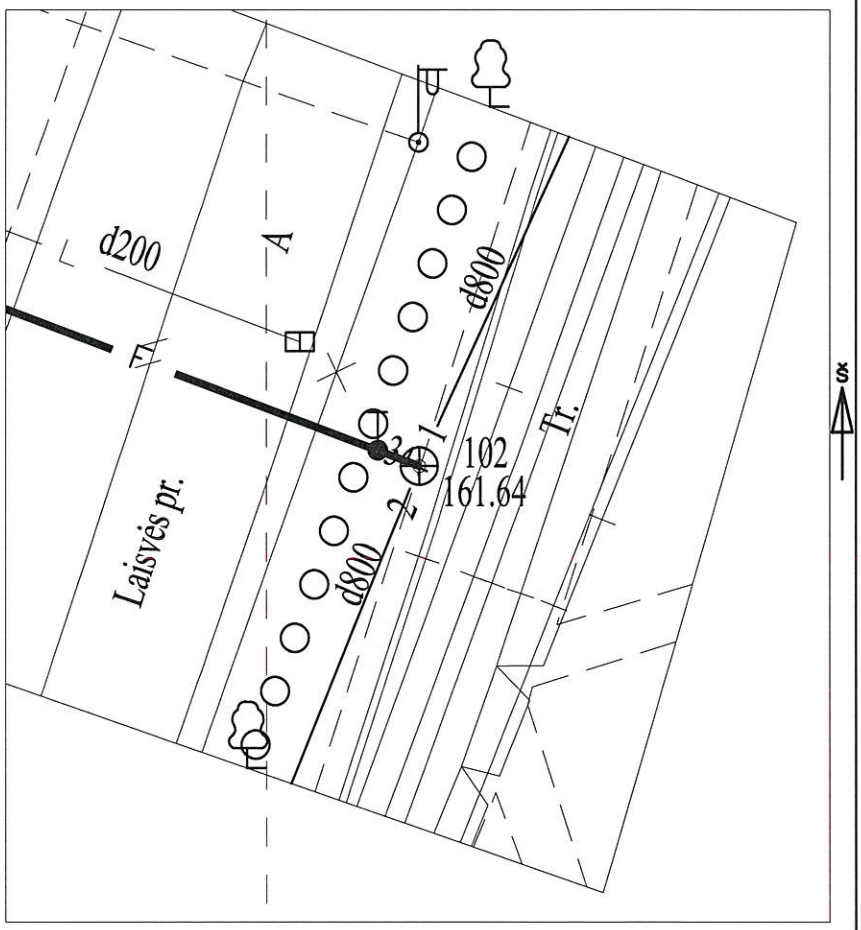

Pavadinimas		Medžiaga	Diametras	Atstumas nuo dangčio		Altitudės
Dangtis		Ketus	650			161.64
Žemė						
Sienos		Betonas				
Dugnas		Betonas	1000	5.15		156.49
Vamzdžiai	Nr. 1	G/bet.	800	Viršus		
				Apačia	5.15	156.49
	Nr. 2	G/bet.	800	Viršus		
				Apačia	5.15	156.49
	Nr. 3	PE	355	Viršus		
				Apačia	4.92	156.73
	Nr. 4			Viršus		
				Apačia		
	Nr. 5			Viršus		
				Apačia		
	Nr. 6			Viršus		
				Apačia		
	Nr. 7			Viršus		
				Apačia		
	Nr. 8			Viršus		
				Apačia		

Lipynės 13
(medžiaga, kiekis)

Ar yra vandens

Ar yra dujų

Pastabos X = 6062876.20; Y = 578664.18

UAB "KRS"

Objekto nr.

Sudarė	Parašas	E. Malakauskis Pavardė
Patikrino	Parašas	Pavardė

2019-06-27
(įrenginio tyrinėjimo data)