KF	KORTELĖ 201	128-D-8	75/32 - 0250
(įrenginio pavadinimas)	(plane)	Vietinė	LKS-94

Vilnius (miestas) — V. Druskio g. (gatvė)

PJŪVIAI:

Vertikalinis

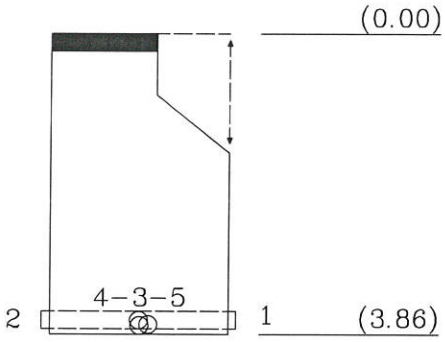

Horizontalinis

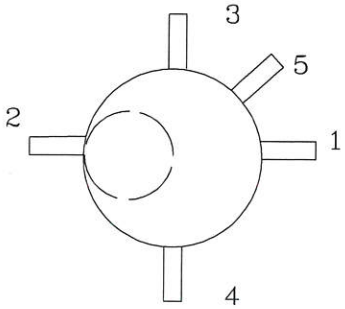

Pririšimo brėžinys

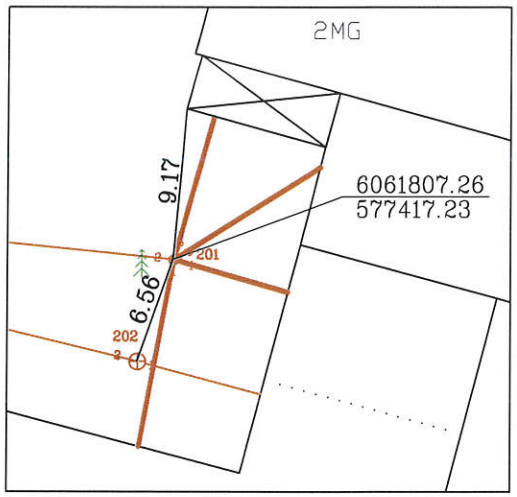

Pavad.		Medž	Diametras mm.	Atstumas nuo dangčio m.	Altitudės m.
Dangtis		Ket.	650		155.61
Žemė					155.61
Sienos		G/B			
Dugnas		G/B	1000	3.86	151.75
VAMZDŽIAI	Nr.1	PVC	110	Viršus	
				Apačia 3.91	151.70
	Nr.2	PVC	200	Viršus	
				Apačia 3.91	151.70
	Nr.3	PVC	110	Viršus	
				Apačia 3.86	151.75
	Nr.4	PVC	110	Viršus	
				Apačia 3.86	151.75
	Nr.5	PVC	110	Viršus	
				Apačia 3.86	151.75

Lipynės —
(medžiaga,kiekis)

Ar yra vandens —

Ar yra dujų —

UAB "ITR Grupė"
Šeškinės g. 55A-2a
Vilnius

Sudarė	D.Polita 1GKV-723 (pavardė)	(parašas)
Patikrino	(pavardė)	(parašas)

2019.08.28
(kortelės sudarymo data)