Buit. ir gamyb. nuot. tink.
(Komunikacija)

Nuotekų kanalizacijos šulinys
(įrenginio pavadinimas)

Nr.(_____) 91 KORTELĖ

Vilnius (Miestas) A.Valdemaro (Gatvė)

78/32-0108 (116 - C - 9)
(Planšeto nomenklatūra)

ŠULINIO PJŪVIAI (Matmenys duoti m)

Vertikalinis

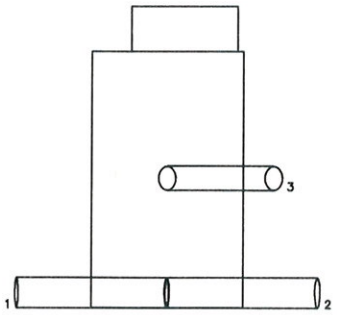

Horizontalinis

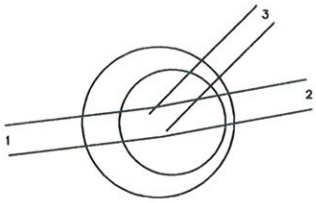

PRIRIŠIMO BRĖŽINYS

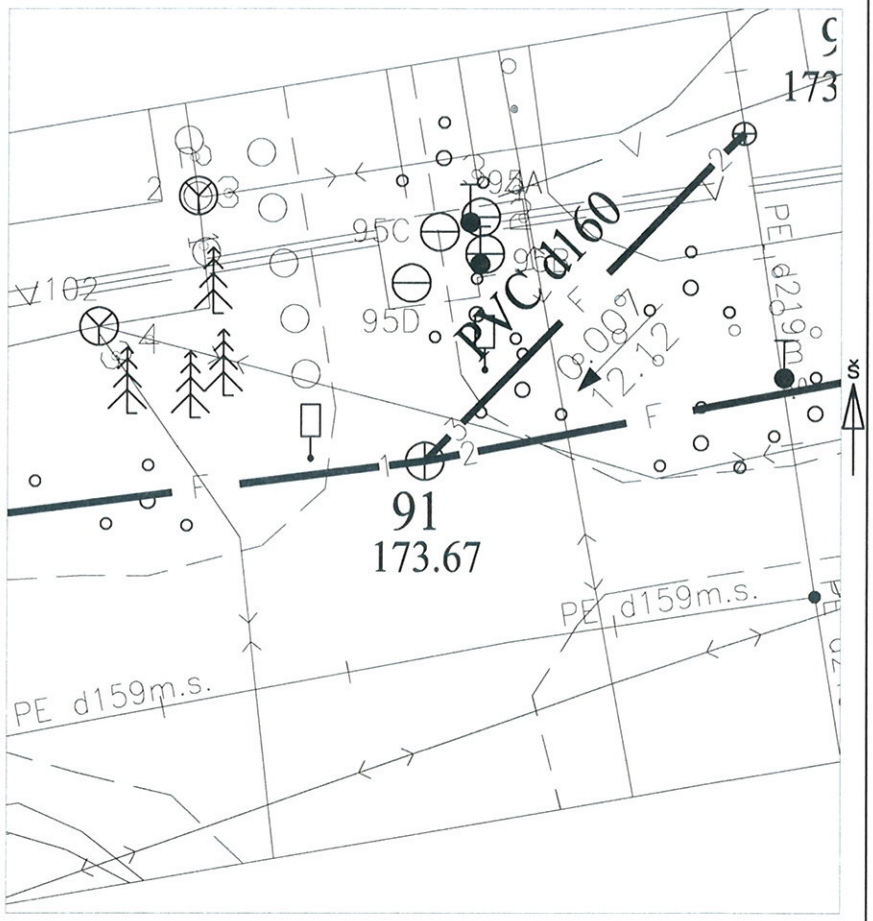

Pavadinimas		Medžiaga	Diametras	Atstumas nuo dangčio		Altitudės
Dangtis		Ketus	600			173.67
Žemė		Gruntas		0.00		173.67
Sienos		Betonas				
Dugnas		Betonas	1500	3.51		170.16
Vamzdžiai	Nr. 1	PVC	200	Viršus	3.31	170.36
				Apačia	3.51	170.16
	Nr. 2	PVC	200	Viršus	3.31	170.36
				Apačia	3.51	170.16
	Nr. 3	PVC	160	Viršus	1.98	171.69
				Apačia	2.14	171.53
	Nr. 4			Viršus		
				Apačia		
	Nr. 5			Viršus		
				Apačia		
	Nr. 6			Viršus		
				Apačia		
	Nr. 7			Viršus		
				Apačia		
	Nr. 8			Viršus		
				Apačia		

Lipynės 8
(medžiaga, kiekis)

Ar yra vandens

Ar yra dujų

Pastabos X = 6063666.24; Y = 591875.75

UAB "INSTITA"

Objekto nr.

Sudarė		M.Juozaponis
	Parašas	Pavardė
Patikrino		
	Parašas	Pavardė

2019-03-29
(įrenginio tyrinėjimo data)