Buit. ir gamyb. nuot. tink.
(Komunikacija)

Nuotekų kanalizacijos revizinis įtaisas
(įrenginio pavadinimas)

Nr.(_____) 42 KORTELĖ

Vilnius (Miestas) Čibiro (Gatvė)

78/32-0047 (115 - D - 4)
(Planšeto nomenklatūra)

ŠULINIO PJŪVIAI (Matmenys duoti m)

Vertikalinis

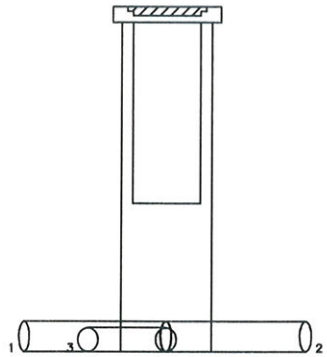

Horizontalinis

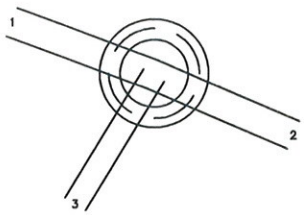

PRIRIŠIMO BRĖŽINYS

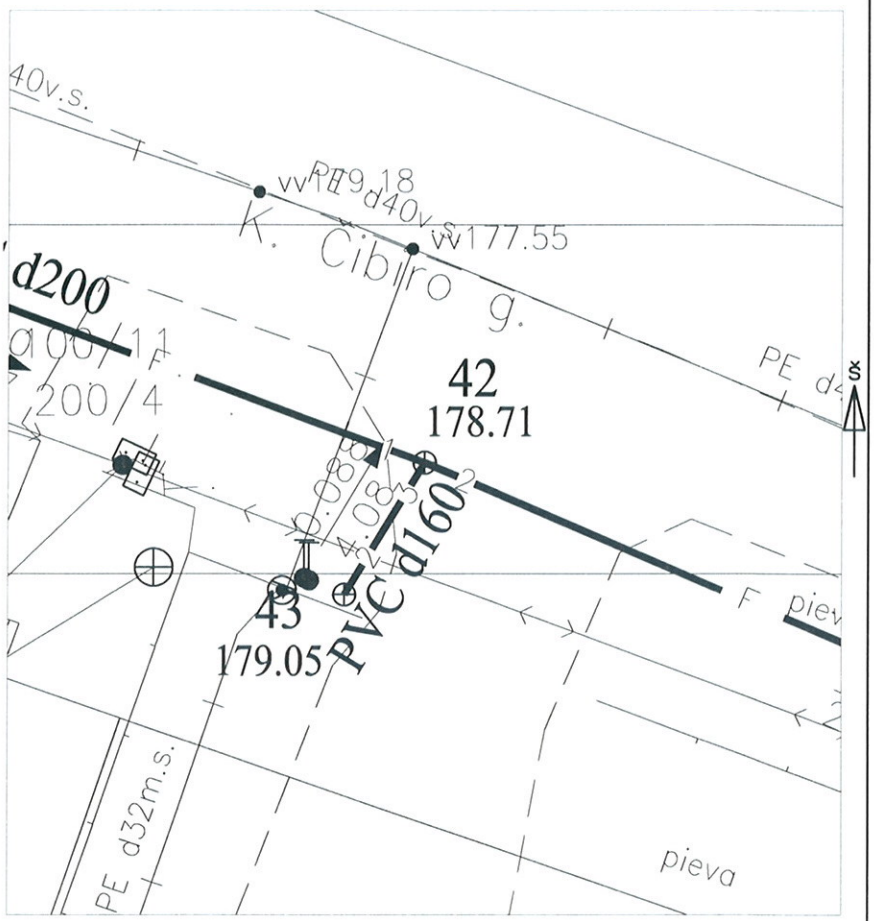

Pavadinimas		Medžiaga	Diametras	Atstumas nuo dangčio		Altitudės
Dangtis		Ketus	425			178.71
Žemė		Gruntas		0.00		178.71
Sienos		Plastm.				
Dugnas		Plastm.	425	1.65		177.06
Vamzdžiai	Nr. 1	PVC	200	Viršus	1.45	177.26
				Apačia	1.65	177.06
	Nr. 2	PVC	200	Viršus	1.45	177.26
				Apačia	1.65	177.06
	Nr. 3	PVC	160	Viršus	1.49	177.22
				Apačia	1.65	177.06
	Nr. 4			Viršus		
				Apačia		
	Nr. 5			Viršus		
				Apačia		
	Nr. 6			Viršus		
				Apačia		
	Nr. 7			Viršus		
				Apačia		
	Nr. 8			Viršus		
				Apačia		

Lipynės _____
(medžiaga, kiekis)

Ar yra vandens _____

Ar yra dujų _____

Pastabos X = 6064252.95; Y = 591635.56

UAB "INSTITA"

Objekto nr.

Sudarė	Parašas	M.Juozaponis Pavardė
Patikrino	Parašas	Pavardė

2019-04-19
(įrenginio tyrinėjimo data)