VANDENTIEKIS
(Komunikacija)

(Įrenginio pavadinimas)

Nr.(__) 241 KORTELĖ

VILNIUS
(Miestas)

(Gatvė)

113-A-4
(Planšeto nomenklatūra)

ŠULINIO PIŪVIAI (Matmenys duoti m)

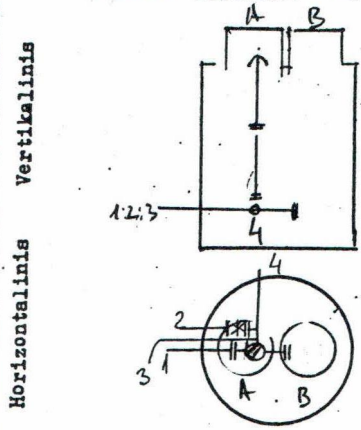

PRIRIŠIMO BRĖŽINYS

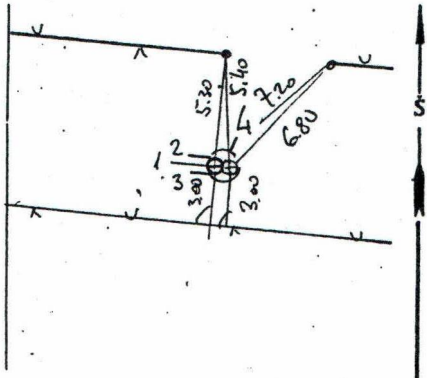

Pavadinimas		Medžiaga	Diametras	Atstumas nuo dangčio		Altitudės
Dangtis		KET	640			A 183.49
Žemė		–		0.00		183.49
Sienos		BET				
Dugnas		BET	2.00	2.25		181.24
Vamzdžiai	Nr. 1	PVC	100	Viršus	1.85	181.64
				Apačia		
	Nr. 2	PE	63	Viršus	1.85	181.64
				Apačia		
	Nr. 3	PE	63	Viršus	1.85	181.64
				Apačia		
	Nr. 4	PE	63	Viršus	1.85	181.64
				Apačia		
	Nr. 5			Viršus		
				Apačia		
	Nr. 6			Viršus		
				Apačia		
	Nr. 7			Viršus		
				Apačia		

Lipynės .....3.....
(Medžiaga, kiekis)

Ar yra vandens? .....–.....

Ar yra dujų? .....–.....

Pastabos ..B-183.49.....

.....

.....

AB"INŽINERINIAI TYRINĖJIMAI"
Filialas "TOPOGRAFIJA"

Objekto Nr.

Sudarė	A	MEIDUS
	(parašas)	(pavardė)
Patikrino		
	(parašas)	(pavardė)

2001 m. 01 mėn. 10 d.
(Įrenginio tyrinėjimo data)