Buit. ir gamyb. nuot. tink.
(Komunikacija)

Nuotekų kanalizacijos šulinys
(įrenginio pavadinimas)

Nr.( _____ ) 134 KORTELĖ

Vilniaus m. (Miestas) | Pragiedrulių g. (Gatvė) | ( 77/33-0385 ) 113-A-2 (Planšeto nomenklatūra)

ŠULINIO PJŪVIAI (Matmenys duoti m)

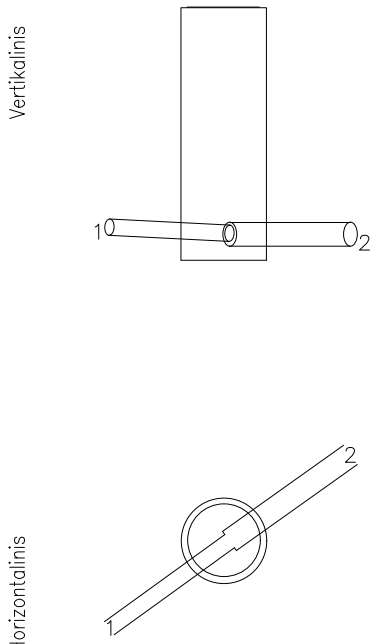


PRIRIŠIMO BRĖŽINYS

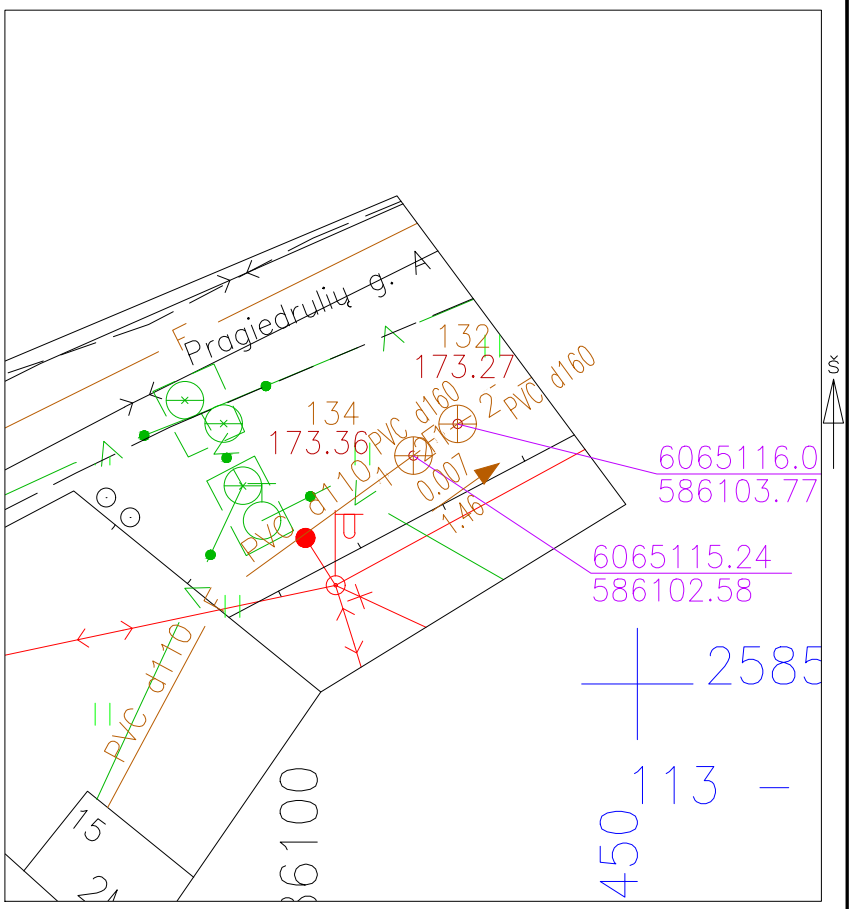


| Pavadinimas | Medžiaga | Diametras | Atstumas nuo dangčio | | Altitudės |
|---|---|---|---|---|---|
| Dangtis | Ketus | 600 | | | 173.36 |
| Žemė | Gruntas | | 0.00 | | 173.36 |
| Sienos | Betonas | | | | |
| Dugnas | Betonas | 1000 | 1.90 | | 171.46 |
| Vamzdžiai Nr. 1 | PVC | 110 | Viršus | 1.63 | 171.73 |
| | | | Apačia | 1.74 | 171.62 |
| Nr. 2 | PVC | 160 | Viršus | 1.65 | 171.71 |
| | | | Apačia | 1.81 | 171.55 |
| Nr. 3 | | | Viršus | | |
| | | | Apačia | | |
| Nr. 4 | | | Viršus | | |
| | | | Apačia | | |
| Nr. 5 | | | Viršus | | |
| | | | Apačia | | |
| Nr. 6 | | | Viršus | | |
| | | | Apačia | | |
| Nr. 7 | | | Viršus | | |
| | | | Apačia | | |
| Nr. 8 | | | Viršus | | |
| | | | Apačia | | |

Lipynės –
(medžiaga, kiekis)

Ar yra vandens –

Ar yra dujų –

Pastabos X = 6065115.24; Y = 586102.58

Koordinačių sistema: LKS94

Aukščių sistema: LAS07

UAB "Inžinerinė geodezija"

Objekto nr.

| | | |
|---|---|---|
| Sudarė | | A. Valentukevičius |
| | Parašas | Pavardė |
| Patikrino | | |
| | Parašas | Pavardė |

2020-09-17
(įrenginio tyrinėjimo data)