Buit. ir gamyb. nuot. tink.
(Komunikacija)

Nuotekų kanalizacijos šulinys
(įrenginio pavadinimas)

Nr.(111-C-14) 152 KORTELĖ

Vilnius (Miestas) | Krokuvos (Gatvė)

76/32-0128
(Planšeto nomenklatūra)

ŠULINIO PJŪVIAI (Matmenys duoti m)

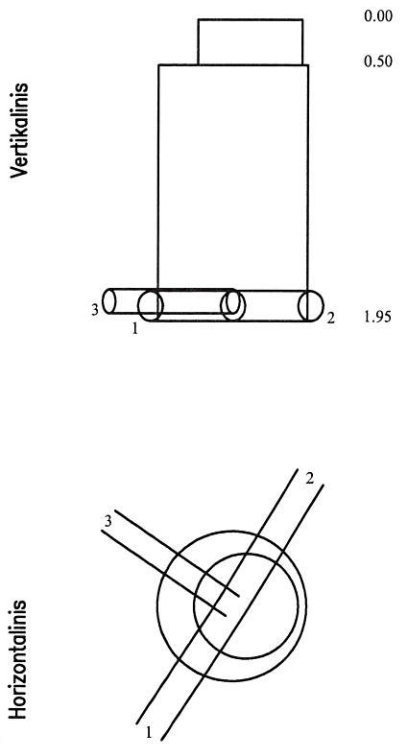

PRIRIŠIMO BRĖŽINYS

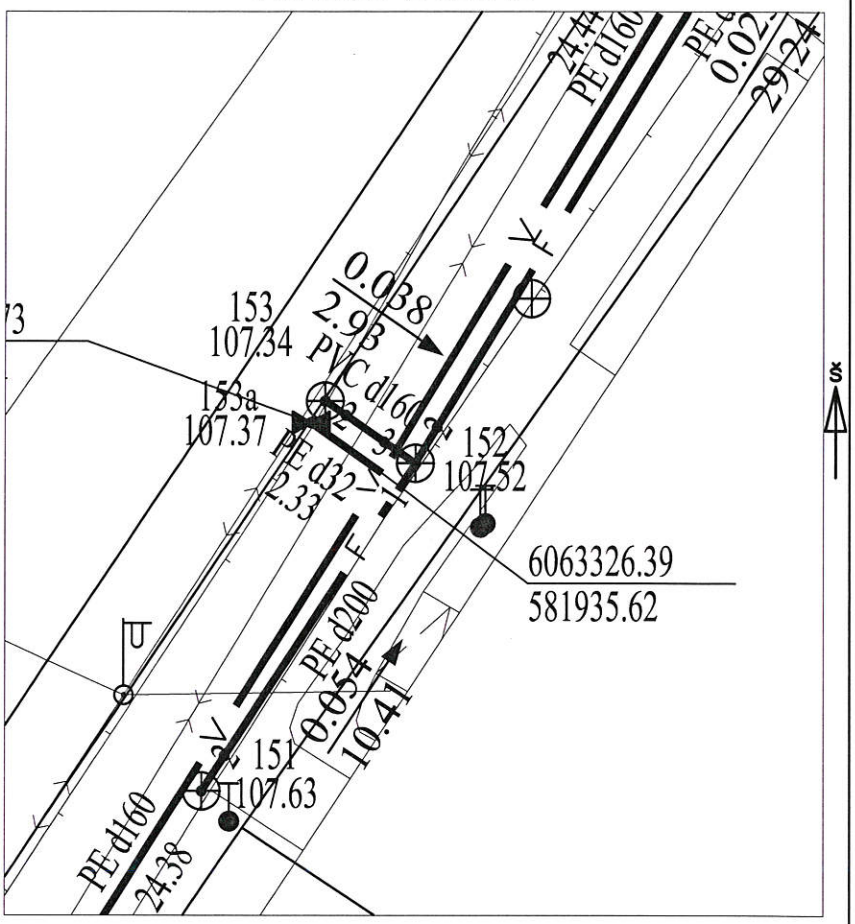

Pavadinimas		Medžiaga	Diametras	Atstumas nuo dangčio		Altitudės
Dangtis		Ketus	650			107.52
Žemė						
Sienos		Betonas				
Dugnas		Betonas	1000	1.95		105.57
Vamzdžiai	Nr. 1	PE	200	Viršus		
				Apačia	1.95	105.57
	Nr. 2	PE	200	Viršus		
				Apačia	1.95	105.57
	Nr. 3	PVC	160	Viršus		
				Apačia	1.90	105.62
	Nr. 4			Viršus		
				Apačia		
	Nr. 5			Viršus		
				Apačia		
	Nr. 6			Viršus		
				Apačia		
	Nr. 7			Viršus		
				Apačia		
	Nr. 8			Viršus		
				Apačia		

Lipynės 5
(medžiaga, kiekis)

Ar yra vandens

Ar yra dujų

Pastabos X = 6063326.65; Y = 581936.51
LAS07

UAB "KRS"

Objekto nr.

Sudarė		E. Malakauskis
	Parašas	Pavardė
Patikrino		
	Parašas	Pavardė

2019-11-22
(įrenginio tyrinėjimo data)