Buit. ir gamyb. nuot. tink.
(Komunikacija)

Nuotekų kanalizacijos šulinys
(įrenginio pavadinimas)

Nr.(111-C-11) 232 KORTELĖ

Vilnius (Miestas) Kintų (Gatvė)

76/32-0110
(Planšeto nomenklatūra)

ŠULINIO PJŪVIAI (Matmenys duoti m)

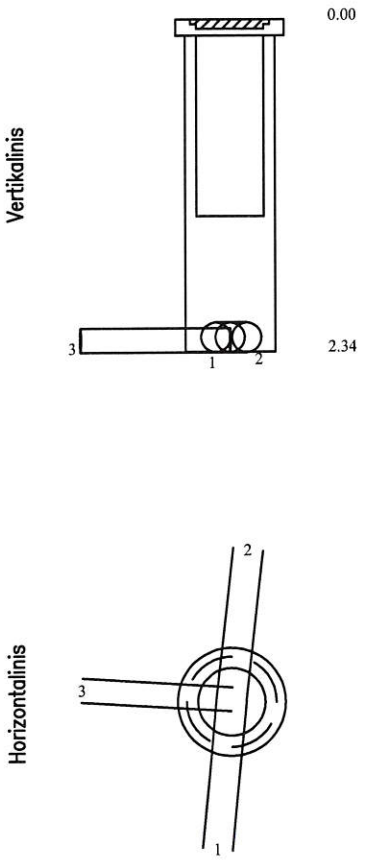

PRIRIŠIMO BRĖŽINYS

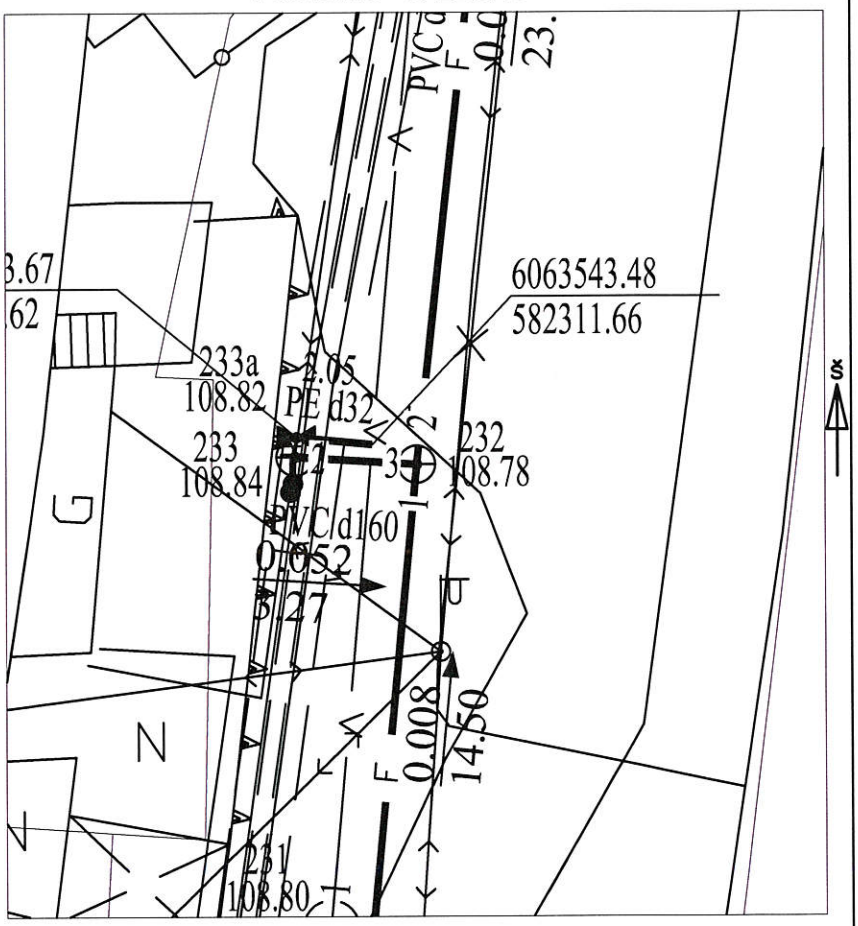

Pavadinimas		Medžiaga	Diametras	Atstumas nuo dangčio		Altitudės
Dangtis		Ketus	315			108.78
Žemė						
Sienos		Plastm.				
Dugnas		Plastm.	315	2.34		106.44
Vamzdžiai	Nr. 1	PVC	200	Viršus		
				Apačia	2.34	106.44
	Nr. 2	PVC	200	Viršus		
				Apačia	2.34	106.44
	Nr. 3	PVC	160	Viršus		
				Apačia	2.34	106.44
	Nr. 4			Viršus		
				Apačia		
	Nr. 5			Viršus		
				Apačia		
	Nr. 6			Viršus		
				Apačia		
	Nr. 7			Viršus		
				Apačia		
	Nr. 8			Viršus		
				Apačia		

Lipynės
(medžiaga, kiekis)

Ar yra vandens

Ar yra dujų

Pastabos X = 6063542.95; Y = 582312.84
LAS07

UAB "KRS"

Objekto nr.

Sudarė		E. Malakauskis
	Parašas	Pavardė
Patikrino		
	Parašas	Pavardė

2019-11-07
(įrenginio tyrinėjimo data)