Fekalinė kanalizacija	šulinys	Nr. 152 kortelė
Komunikacija	(įrenginio pavadinimas)	

Vilnius	Kernavės g.	111-C-11 76/32-0109
Miestas	Gatvė	Planšeto nomenklatūra

Vertikalinis

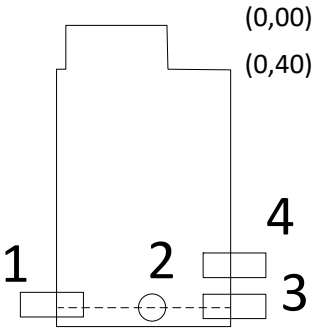

Horizontalinis

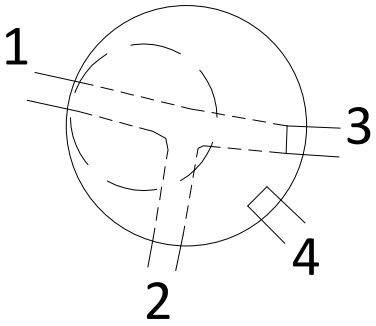

Pririšimo schema

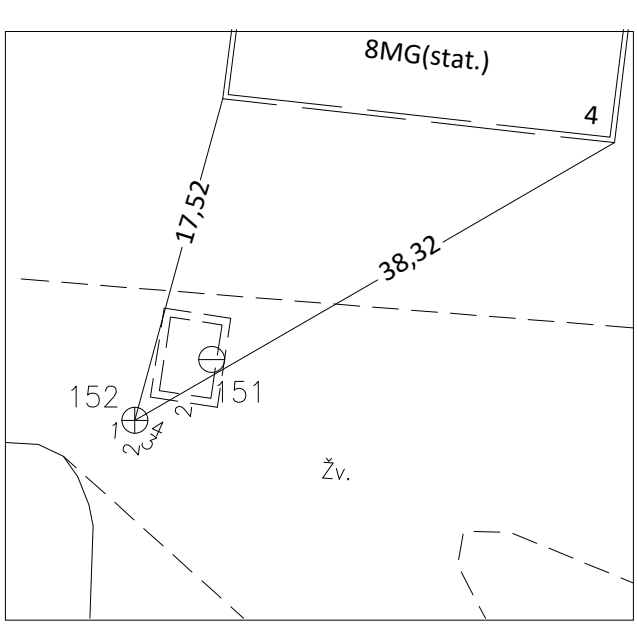

Pavadinimas		Medžiaga	Diametras	Atstumas nuo dangčio		Altitudė
Dangtis		ket.		---		108,11
Žemė						
Sienos		bet.	1000			
Dugnas		bet.	1000		2,56	105,55
Vamzdžiai	Nr.1	asbc	250	Viršus		
				Apačia	2,69	105,42
	Nr.2	asbc	250	Viršus		
				Apačia	2,69	105,42
	Nr.3	PVC	200	Viršus		
				Apačia	2,69	105,42
	Nr.4	PVC	200	Viršus		
				Apačia	1,96	106,15
	Nr.5					
	Nr.6					

Lipynes met. 5
(kiekis)

Ar yra vandens?.....

Ar yra duju?.....

Pastabos.....

6063561.41
582162.52

LAS-07

UAB "Geodezinis standartas"

LIETUVOS RESPUBLIKA UAB "Geodezinis standartas"

sudarė A. Paškauskas

parašas

2020 m. 02 mėn.