Buit. ir gamyb. nuot. tink.
(Komunikacija)

Nuotekų kanalizacijos šulinys
(įrenginio pavadinimas)

Nr.(111-C-11) 147a KORTELĖ

Vilnius (Miestas) Daugėliškio (Gatvė) 76/32-0110 (Planšeto nomenklatūra)

ŠULINIO PJŪVIAI (Matmenys duoti m)

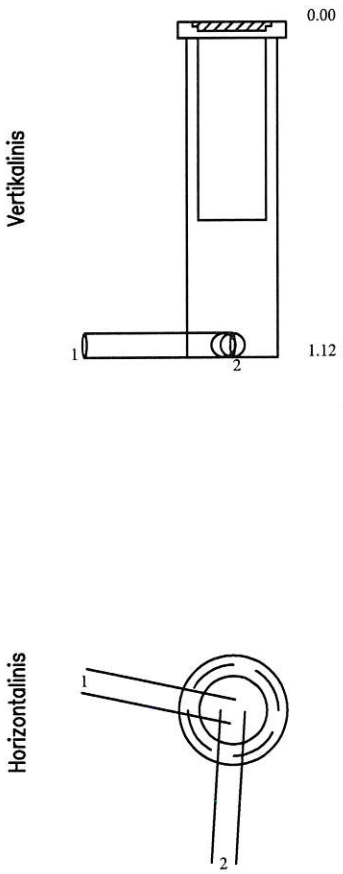

PRIRIŠIMO BRĖŽINYS

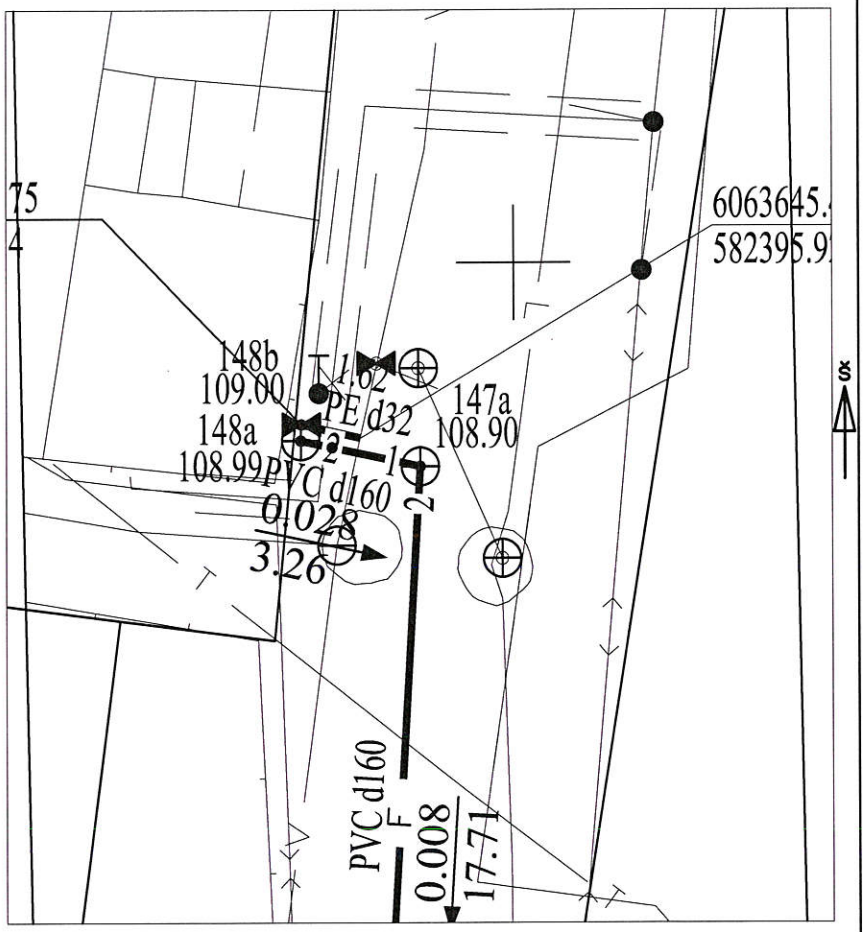

Pavadinimas		Medžiaga	Diametras	Atstumas nuo dangčio		Altitudės
Dangtis		Ketus	315			108.90
Žemė						
Sienos		Plastm.				
Dugnas		Plastm.	315	1.12		107.78
Vamzdžiai	Nr. 1	PVC	160	Viršus		
				Apačia	1.12	107.78
	Nr. 2	PVC	160	Viršus		
				Apačia	1.12	107.78
	Nr. 3			Viršus		
				Apačia		
	Nr. 4			Viršus		
				Apačia		
	Nr. 5			Viršus		
				Apačia		
	Nr. 6			Viršus		
				Apačia		
	Nr. 7			Viršus		
				Apačia		
	Nr. 8			Viršus		
				Apačia		

Lipynės _____ (medžiaga, kiekis)

Ar yra vandens _____

Ar yra dujų _____

Pastabos X = 6063644.65; Y = 582397.51

LAS07

UAB "KRS"

Objekto nr.

Sudarė		E. Malakauskis
	Parašas	Pavardė
Patikrino		
	Parašas	Pavardė

2019-12-09
(įrenginio tyrinėjimo data)