Vandentiekis	sklendė	Nr. 243B kortelė
Komunikacija	(įrenginio pavadinimas)	

Vilnius	P. Lukšio g.	111-B-7 76/32 - 0014
Miestas	Gatvė	Planšeto nomenklatūra

Vertikalinis

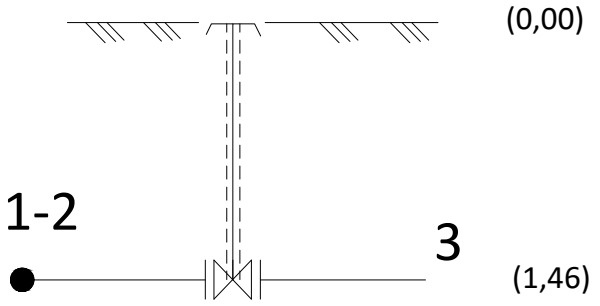

Horizontalinis

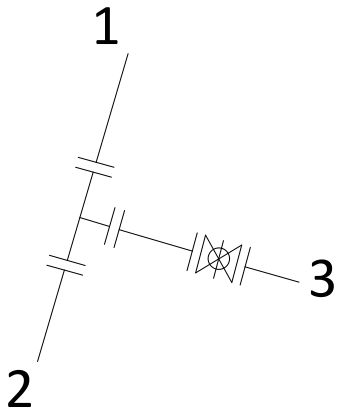

Pririšimo schema

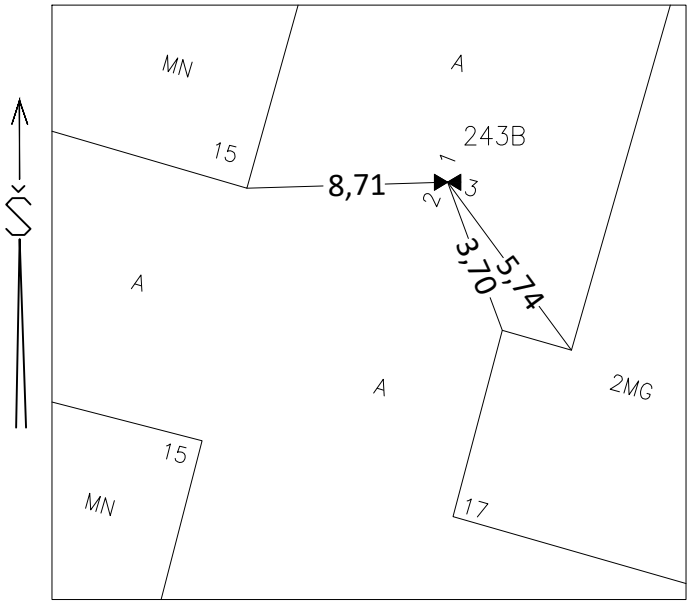

Pavadinimas		Medžiaga	Diametras	Atstumas nuo dangčio		Altitudė
Dangtis		ket.		---		123,46
Žemė						
Sienos						
Dugnas						
Vamzdžiai	Nr.1	PE	110	Viršus	1,46	122,00
				Apačia		
	Nr.2	PE	110	Viršus	1,46	122,00
				Apačia		
	Nr.3	PE	110	Viršus	1,46	122,00
				Apačia		
	Nr.4			Viršus		
				Apačia		
	Nr.4			Viršus		
				Apačia		
	Nr.6					

Lipynes.....
(kiekis)

Ar yra vandens?.....

Ar yra duju?.....

Pastabos.....
6064765.08
583405.24

LAS-07

UAB "Geodezinis standartas"

sudarė	A. Paškauskas
parašas	

2019 m. 11 mėn.