Buit. ir gamyb. nuot. tink.
(Komunikacija)

Nuotekų kanalizacijos šulinys
(įrenginio pavadinimas)

Nr.(111-A-16) 59 KORTELĖ

Vilnius (Miestas) Širvintų (Gatvė)

76/32-0050
(Planšeto nomenklatūra)

ŠULINIO PJŪVIAI (Matmenys duoti m)

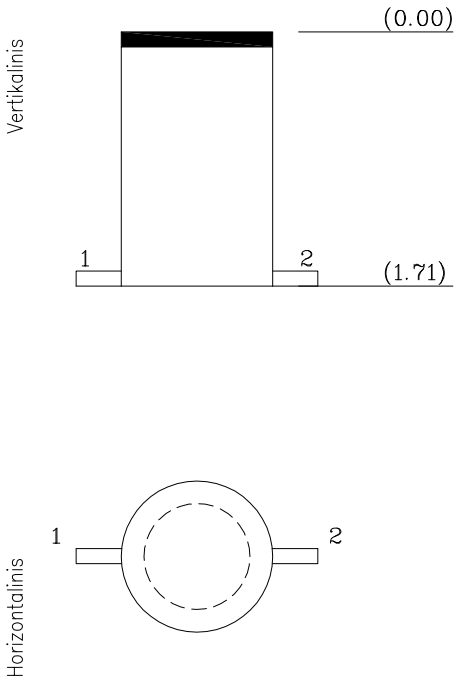

PRIRIŠIMO BRĖŽINYS

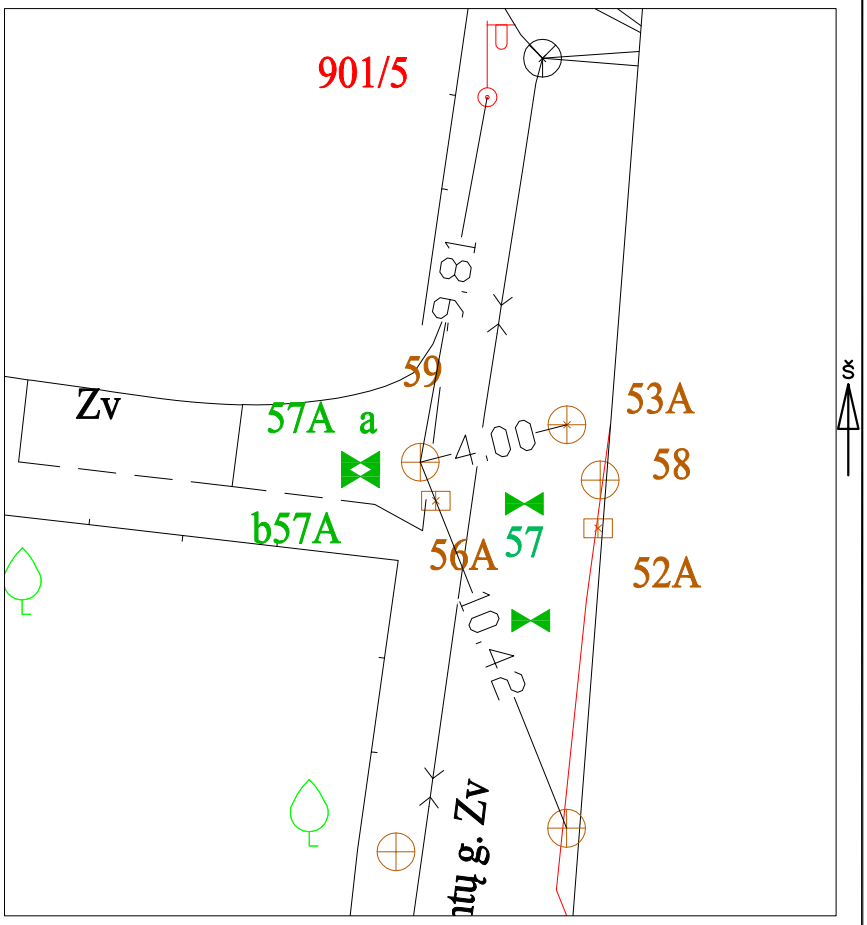

Pavadinimas	Medžiaga	Diametras	Atstumas nuo dangčio		Altitudės
Dangtis	Ketus	315			117.32
Žemė			0.00		117.32
Sienos	PVC				
Dugnas	PVC	315			
Vamzdžiai Nr. 1	PE	160	Viršus		
			Apačia	1.71	115.61
Nr. 2	PE	160	Viršus		
			Apačia	1.71	115.61
Nr. 3			Viršus		
			Apačia		
Nr. 4			Viršus		
			Apačia		
Nr. 5			Viršus		
			Apačia		
Nr. 6			Viršus		
			Apačia		
Nr. 7			Viršus		
			Apačia		
Nr. 8			Viršus		
			Apačia		

Lipynės
(medžiaga, kiekis)

Ar yra vandens

Ar yra dujų

Pastabos X = 6064456.81; Y = 582421.05

LAS07

Objekto nr. 20/101

Sudarė		A.Tumašev
	Parašas	Pavardė
Patikrino		
	Parašas	Pavardė

2020-11-26
(įrenginio tyrinėjimo data)