Fekalinė kanalizacija	šulinys	Nr. 111 kortelė
Komunikacija	(įrenginio pavadinimas)	

Vilnius	Daumanto g.	11-D-11	76/34 - 0113
Miestas	Gatvė	Planšeto nomenklatūra	

Vertikalinis

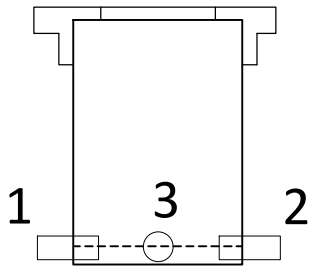

Horizontalinis

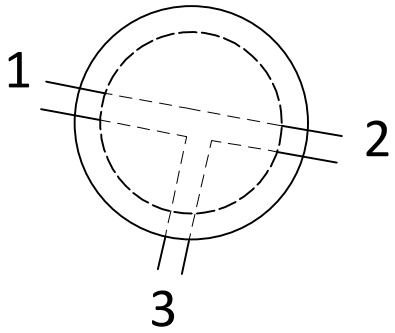

Pririšimo schema

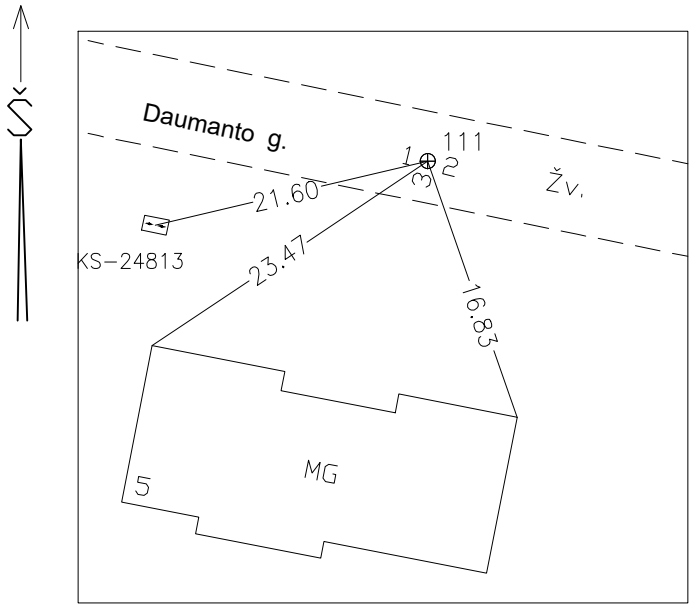

Pavadinimas		Medžiaga	Diametras	Atstumas nuo dangčio		Altitudė
Dangtis		ket.		---		139,50
Žemė						
Sienos		PVC	315			
Dugnas		PVC	315			
Vamzdžiai	Nr.1	PVC	200	Viršus		
				Apačia	1,53	137,97
	Nr.2	PVC	200	Viršus		
				Apačia	1,53	137,97
	Nr.3	PVC	110	Viršus		
				Apačia	1,53	137,97
	Nr.4					
	Nr.5					
	Nr.6					

Lipynes..... (kiekis)

Ar yra vandens?.....

Ar yra duju?.....

Pastabos.....

LAS-07

UAB "Geodezinis standartas"

sudarė A. Paškauskas

parašas

2019 m. 09 mėn.