Vandentiekis	šulinys	Nr. 123 kortelė
Komunikacija	(įrenginio pavadinimas)	

Vilnius	Laisvės pr.	109-D-9
Miestas	Gatvė	Planšeto nomenklatūra

Vertikalinis

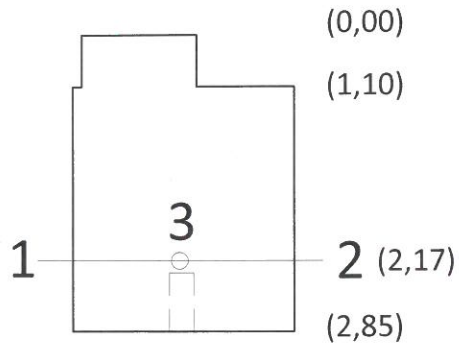

Horizontalinis

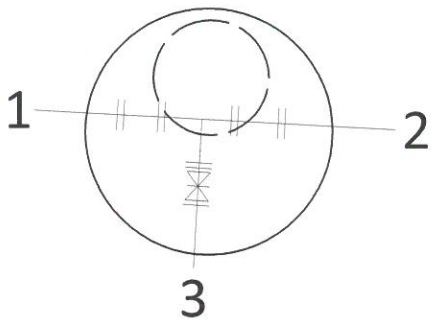

Pririšimo schema

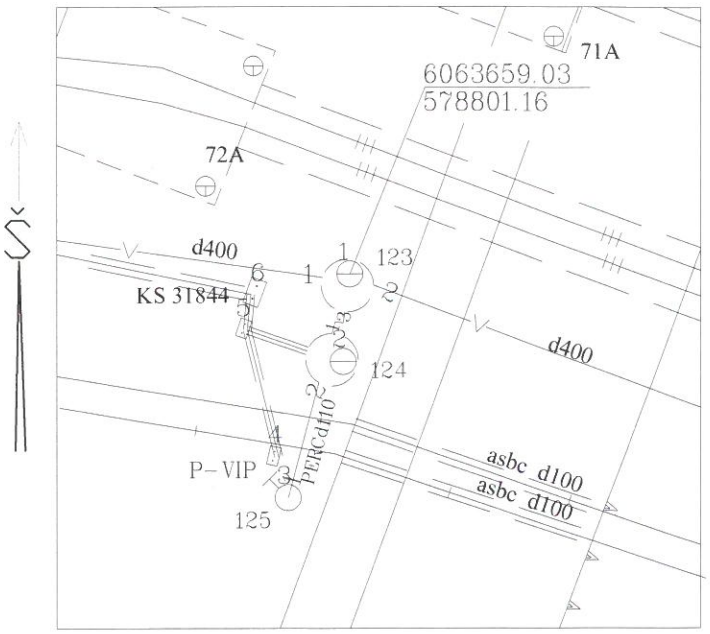

Pavadinimas		Medžiaga	Diametras	Atstumas nuo dangčio		Altitudė
Dangtis		ket.		---		161.84
Žemė						
Sienos		bet.	2000			
Dugnas		bet.	2000	2.85		158.99
Vamzdžiai	Nr.1	PL	400	Viršus	2.17	159.67
				Apačia		
	Nr.2	PL	400	Viršus	2.17	159.67
				Apačia		
	Nr.3	PE/RC	110	Viršus	2.27	159.57
				Apačia		
	Nr.4a			Viršus		
				Apačia		
	Nr.5					
	Nr.6					

Lipynes....met. 6.....
(kiekis)

Ar yra vandens?.....

Ar yra duju?.....

Pastabos.....

LAS-07

UAB "Geodezinis standartas"

sudarė	D.Plėta
parašas	

2020 m. 08 mėn.