Vandentiekis
Komunikacija

šulinys
(Irenginio pavadinimas)

Nr. 3A korteles

Vilnius
(Miestas)

Karaliaučiaus g. 108-C-9
(Gatve)

(Planšeto nomenklatura)
Pririšimo Brežinys

Šulinio pjuviai (m)

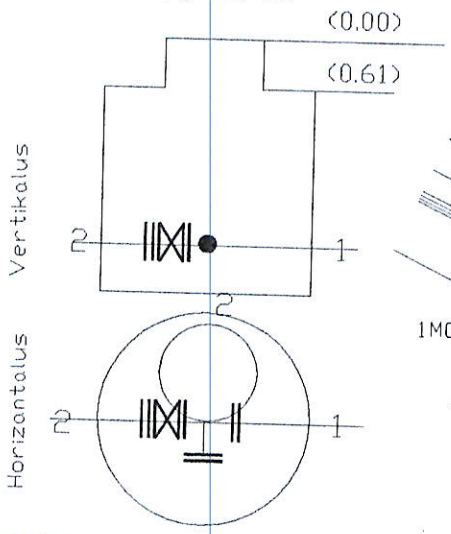

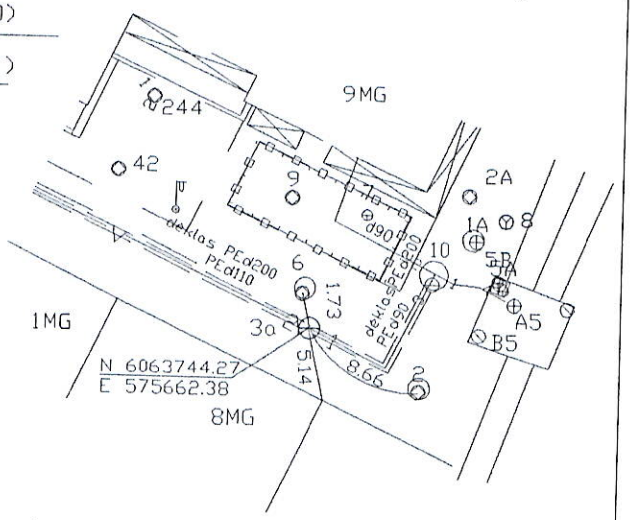

Pavadinimas		Medžiaga	Diametras	Atstumas nuo dangčio		Altitude	Lipyne - Yra
Dangtis		BET	840			155.51	(Medžiaga,kiekis)
Žeme							Ar yra vandens Nera
Sienos		BET					Ar yra duju
Dugnas		BET	1500	2.60		152.91	Pastabos
Vamzdžiai	Nr.1	PE	110	Viršus	1.90	153.61	
				Apačia			
	Nr.2	PE	110	Viršus	1.90	153.61	
				Apačia			
	Nr.3			Viršus			
				Apačia			
	Nr.4			Viršus			
				Apačia			
	Nr.5			Viršus			
				Apačia			
	Nr.6			Viršus			
				Apačia			
	Nr.7			Viršus			
				Apačia			

Objektas;

Sudare	(parašas)	Savukynas (pavarde)
Patikrino	(parašas)	(pavarde)

2015m.05...men....d.
(Irenginio tyrinejimo data)

Dokumentą elektroniniu parašu pasirašė ARVYDAS ČERNIAUSKAS
Data: 2021-01-05 20:11:43