Buit. ir gamyb. nuot. tink.
(Komunikacija)

Nuotekų kanalizacijos šulinys
(įrenginio pavadinimas)

Nr.(108-B-10) 59 KORTELĖ

Vilnius (Miestas) Karvaičių (Gatvė)

75/32-0028
(Planšeto nomenklatūra)

ŠULINIO PJŪVIAI (Matmenys duoti m)

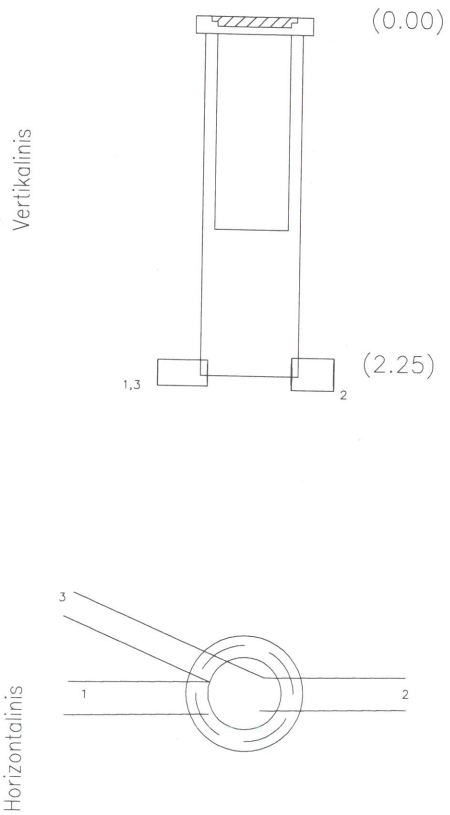

PRIRIŠIMO BRĖŽINYS

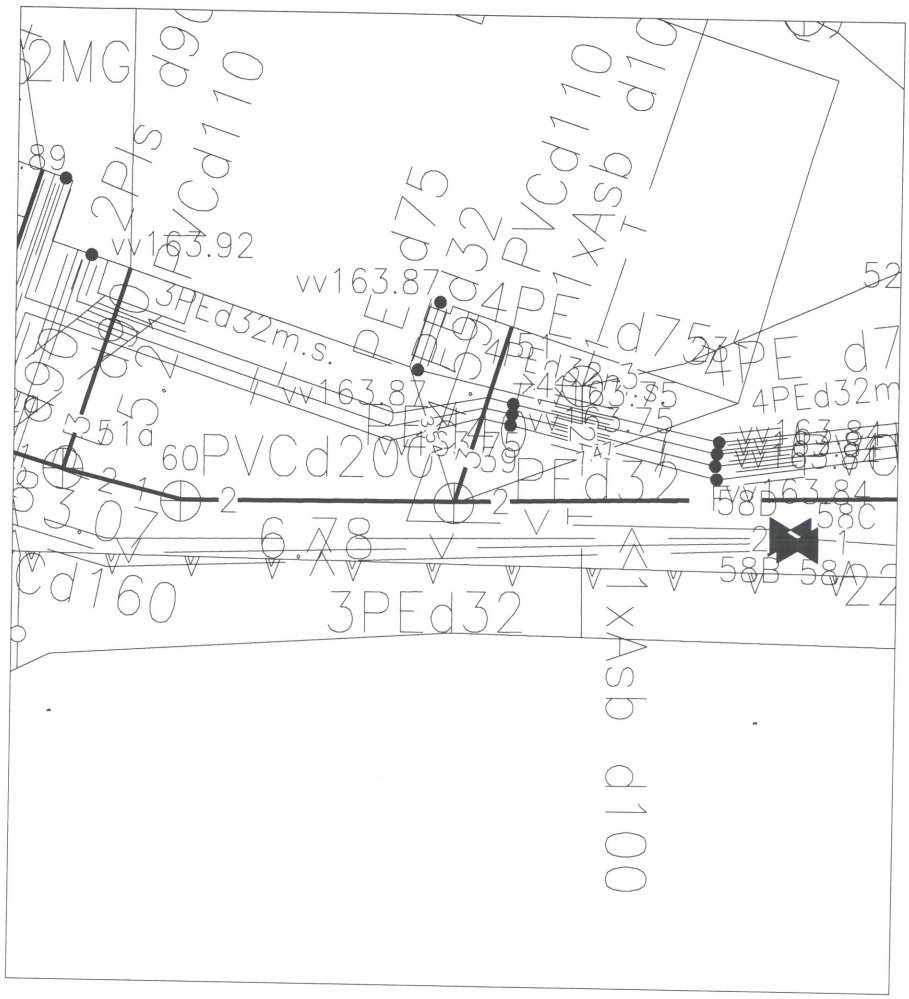

Pavadinimas	Medžiaga	Diametras	Atstumas nuo dangčio		Altitudės
Dangtis	Ketus	315			164.80
Žemė	Gruntas		0.00		164.80
Sienos	Plastm.				
Dugnas	Plastm.	315	2.25		162.55
Vamzdžiai Nr. 1	PVC	200	Viršus	2.03	162.77
			Apačia	2.23	162.57
Nr. 2	PVC	200	Viršus	2.05	162.75
			Apačia	2.25	162.55
Nr. 3	PVC	110	Viršus	2.12	162.68
			Apačia	2.23	162.57
Nr. 4			Viršus		
			Apačia		
Nr. 5			Viršus		
			Apačia		
Nr. 6			Viršus		
			Apačia		
Nr. 7			Viršus		
			Apačia		
Nr. 8			Viršus		
			Apačia		

Lipynės
(medžiaga, kiekis)

Ar yra vandens

Ar yra dujų

Pastabos X = 6064668.11; Y = 576939.22
LAS07

UAB" GEOMANAI"

Objekto nr.

Sudarė	Parašas	J.Giedraitis Pavardė
Patikrino	Parašas	Pavardė

2020-06-17
(įrenginio tyrinėjimo data)