Buit. ir gamyb. nuot. tink.
(Komunikacija)

Nuotekų kanalizacijos šulinys
(įrenginio pavadinimas)

Nr.(107-D-8) 47 KORTELĖ

Vilnius (Miestas) Tvankstos g. (Gatvė)

75/32-0083
(Planšeto nomenklatūra)

ŠULINIO PJŪVIAI (Matmenys duoti m)

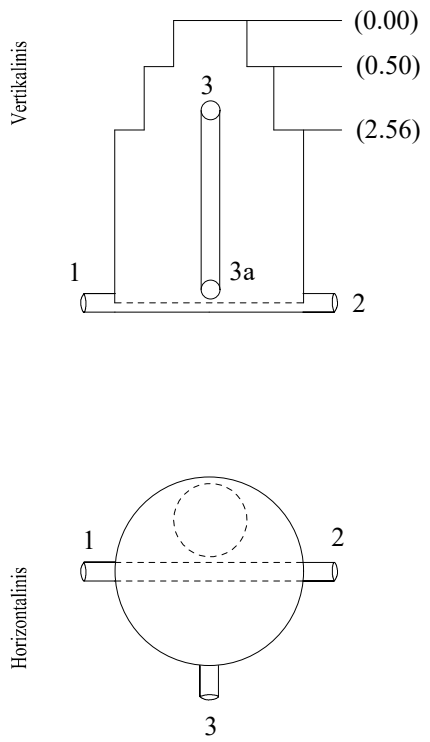

PRIRIŠIMO BRĖŽINYS

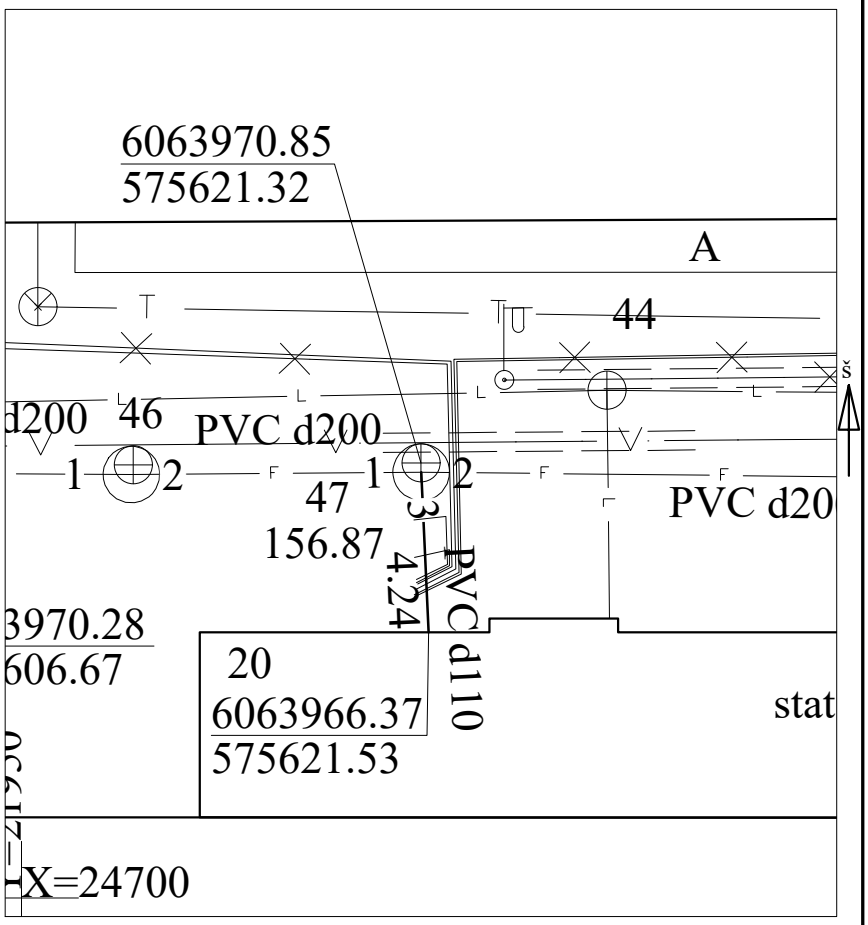

Pavadinimas		Medžiaga	Diametras	Atstumas nuo dangčio		Altitudės
Dangtis		Ketus	650			156.87
Žemė		Gruntas		0.00		156.87
Sienos		Betonas				
Dugnas		Betonas	1500	4.55		152.32
Vamzdžiai	Nr. 1	PVC	200	Viršus	4.49	152.38
				Apačia	4.69	152.18
	Nr. 2	PVC	200	Viršus	4.49	152.38
				Apačia	4.69	152.18
	Nr. 3	PVC	110	Viršus	1.54	155.33
				Apačia	1.65	155.22
	Nr. 4			Viršus		
				Apačia		
	Nr. 5			Viršus		
				Apačia		
	Nr. 6			Viršus		
				Apačia		
	Nr. 7			Viršus		
				Apačia		
	Nr. 8			Viršus		
				Apačia		

Lipynės 15
(medžiaga, kiekis)

Ar yra vandens

Ar yra dujų

Pastabos X = 6063970.85; Y = 575621.32

Aukščių sistema LAS07

MB "Geotymas"

Objekto nr. 204173

Sudarė		P.Timinskas
	Parašas	Pavardė
Patikrino		
	Parašas	Pavardė

2020-07-20
(įrenginio tyrinėjimo data)