Fekalinė kanalizacija (komunikacija) | šulinys (įrenginio pavadinimas) | Nr. 33 | KORTELĖ

Vilnius (miestas) | Elbingo g. (gatvė) | 107-D-7 (75/32 - 0082) (planšeto nomenklatūra)

Vertikalinis

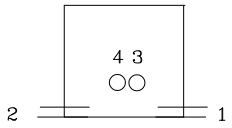

Horizontalinis

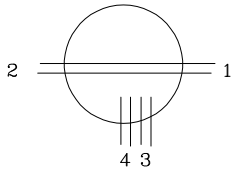

Pririšimo brėžinys

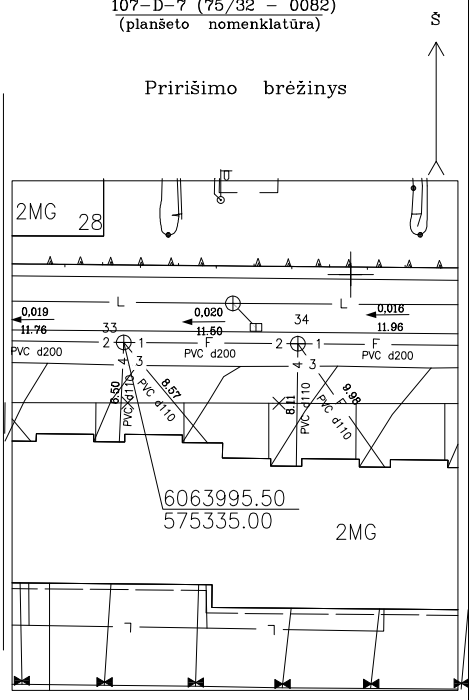

Aukščių sistema LAS07

Pavadinimas		Medžiaga	Diametras, mm	Atstumas nuo dangčio, m		Altitudės
Dangtis		ketus	320			152,93
Žemė				0.00		152,93
Sienos		pvc				
Dugnas		pvc	315	1,75		151,18
Vamzdžiai	Nr. 1	pvc	200	Viršus		
				Apačia	1,75	151,18
	Nr. 2	pvc	200	Viršus		
				Apačia	1,75	151,18
	Nr. 3	pvc	110	Viršus		
				Apačia	1,37	151,56
	Nr. 4	pvc	110	Viršus		
				Apačia	1,32	151,61
	Nr. 3a			Viršus		
				Apačia		
	Nr. 4			Apačia		
				Apačia		
	Nr. 4a			Apačia		
				Apačia		

Lipynės ...–..... (medžiaga, kiekis)

Ar yra vandens? ...–.....

Ar yra dujų? .....–.....

Pastabos –.....

Geokada

Kvalifikacijos paž. 1GKV-395

Objektas:

Sudarė: J.Kašėta (v. pavardė) (parašas)

Patikrino: (v. pavardė) (parašas)

2019 10 10 (įrenginio tyrinėjimo data)