Vandentiekis	Vandentiekio šulinys	8
(inžinerinio tinklo pavadinimas)	(įrenginio pavadinimas)	(įrenginio numeris)

Svyrių g., Grigaičiai, Šatrininkų sen., Vilniaus r. sav.
(adresas)

78320306
(LKS-94 M 1:500 plano numeris)

ĮRENGINIO PJŪVIAI (matmenys duoti m)

Vertikalinis

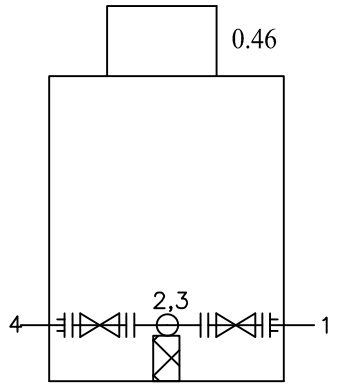

Horizontalinis

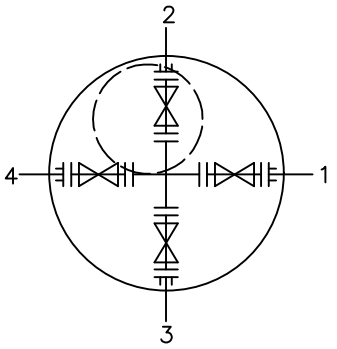

SĄSAJOS SCHEMA

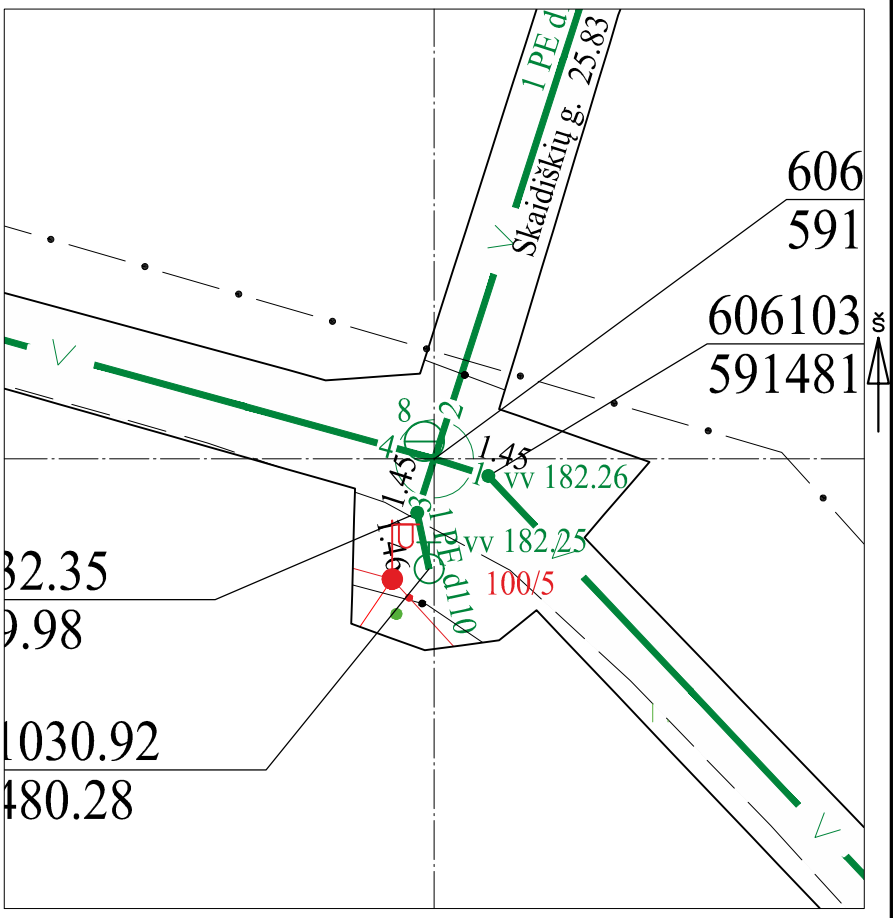

Pavadinimas		Medžiaga	Skersmuo arba matm., mm		Atstumas nuo dangčio, m		Altitudė
Dangtis		ket	700				184.32
Žemė		asf					
Sienos		bet					
Lubos		bet	700		0.46		183.86
Dugnas		bet	2000		2.46		181.86
Vamzdžiai	Nr. 1	PE	Išorinis	160	Viršus	2.06	182.26
			Vidinis		Apačia		
	Nr. 2	PE	Išorinis	160	Viršus	2.06	182.26
			Vidinis		Apačia		
	Nr. 3	PE	Išorinis	110	Viršus	2.07	182.25
			Vidinis		Apačia		
	Nr. 4	PE	Išorinis	63	Viršus	2.10	182.22
			Vidinis		Apačia		
	Nr. 5		Išorinis		Viršus		
			Vidinis		Apačia		
	Nr. 6		Išorinis		Viršus		
			Vidinis		Apačia		
	Nr. 7		Išorinis		Viršus		
			Vidinis		Apačia		
	Nr. 8		Išorinis		Viršus		
			Vidinis		Apačia		
	Nr. 9		Išorinis		Viršus		
			Vidinis		Apačia		
	Nr. 10		Išorinis		Viršus		
			Vidinis		Apačia		
	Nr. 11		Išorinis		Viršus		
			Vidinis		Apačia		
	Nr. 12		Išorinis		Viršus		
			Vidinis		Apačia		

Lipynės: 5 met.
(medžiaga, kiekis)

Ar yra vandens? Ne

Ar yra dujų? Ne

Pastabos:

X = 6061033.73; Y = 591480.42

Objektas:

Matavimus atliko	A. Partauskis (vardas ir pavardė)		
	1GKV-1029 (geodezininko kv.paž.Nr.)	(parašas)	2023-06-29 (data)
Matavimus atliko	(vardas ir pavardė)		
	(geodezininko kv.paž.Nr.)	(parašas)	(data)
Matavimus atliko	(vardas ir pavardė)		
	(geodezininko kv.paž.Nr.)	(parašas)	(data)