Vandentiekis	Vandentiekio šulinys	7
(inžinerinio tinklo pavadinimas)	(įrenginio pavadinimas)	(įrenginio numeris)

Krakiškių sodų 10-oji g., Vilniaus m.
(adresas)

77340064
(LKS-94 M 1:500 plano numeris)

ĮRENGINIO PJŪVIAI (matmenys duoti m)

Vertikalinis

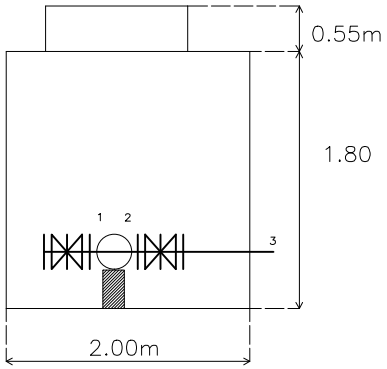

Horizontalinis

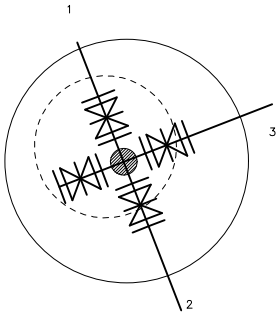

SĄSAJOS SCHEMA

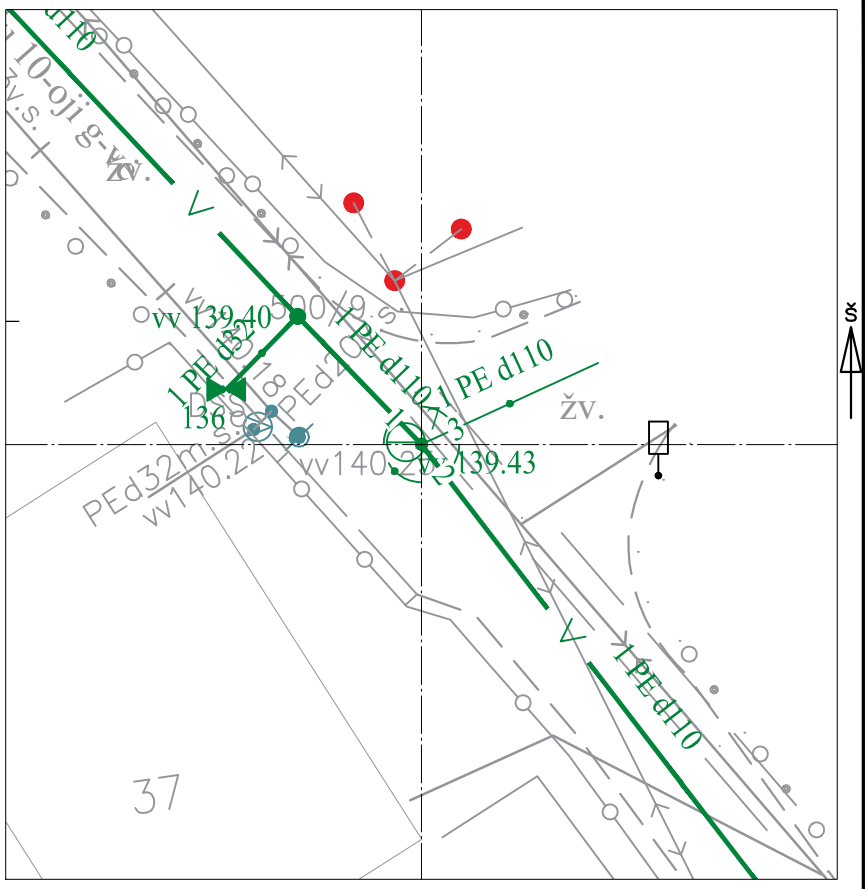

Pavadinimas		Medžiaga	Skersmuo arba matm., mm		Atstumas nuo dangčio, m		Altitudė
Dangtis		ket	660				141.30
Žemė		žv			0.00		141.30
Sienos		glžb					
Lubos		glžb	2000		0.55		140.75
Dugnas		glžb	2000		2.35		138.95
Vamzdžiai	Nr. 1	PE	Išorinis	110	Viršus	2.00	139.30
			Vidinis		Apačia	2.11	139.19
	Nr. 2	PE	Išorinis	110	Viršus	2.00	139.30
			Vidinis		Apačia	2.11	139.19
	Nr. 3	PE	Išorinis	110	Viršus	2.00	139.30
			Vidinis		Apačia	2.11	139.19
	Nr. 4		Išorinis		Viršus		
			Vidinis		Apačia		
	Nr. 5		Išorinis		Viršus		
			Vidinis		Apačia		
	Nr. 6		Išorinis		Viršus		
			Vidinis		Apačia		
	Nr. 7		Išorinis		Viršus		
			Vidinis		Apačia		
	Nr. 8		Išorinis		Viršus		
			Vidinis		Apačia		
	Nr. 9		Išorinis		Viršus		
			Vidinis		Apačia		
	Nr. 10		Išorinis		Viršus		
			Vidinis		Apačia		
	Nr. 11		Išorinis		Viršus		
			Vidinis		Apačia		
	Nr. 12		Išorinis		Viršus		
			Vidinis		Apačia		

Lipynės: 6, metalas
(medžiaga, kiekis)

Ar yra vandens? Ne

Ar yra dujų? Ne

Pastabos:

X = 6074146.75; Y = 585912.15

Objektas:

Matavimus atliko	K.Urbonė (vardas ir pavardė)		
	1GKV-33 (geodezininko kv.paž.Nr.)	(parašas)	2022-06-07 (data)
Matavimus atliko	(vardas ir pavardė)		
	(geodezininko kv.paž.Nr.)	(parašas)	(data)
Matavimus atliko	(vardas ir pavardė)		
	(geodezininko kv.paž.Nr.)	(parašas)	(data)