Vandentiekis	Vandentiekio šulinys	5
(inžinerinio tinklo pavadinimas)	(įrenginio pavadinimas)	(įrenginio numeris)

Avietyno g., Vilniaus m. — (adresas)

77340044 — (LKS-94 M 1:500 plano numeris)

ĮRENGINIO PJŪVIAI (matmenys duoti m)

Vertikalinis

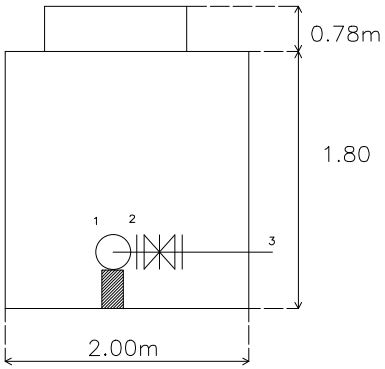

Horizontalinis

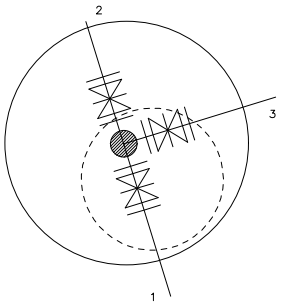

SĄSAJOS SCHEMA

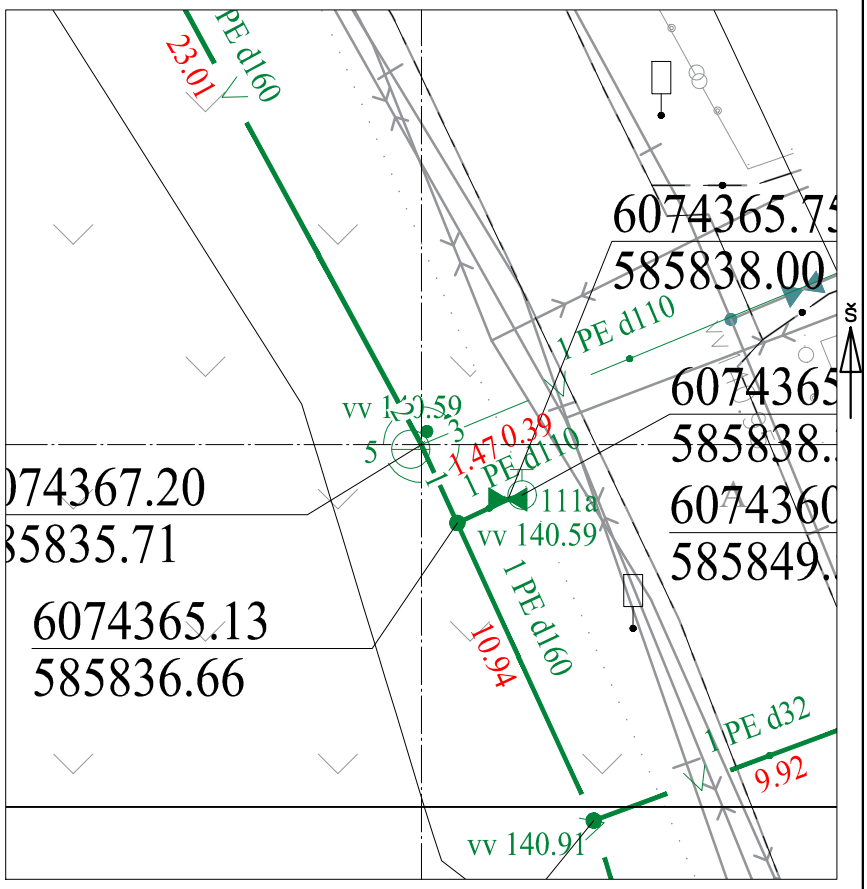

Pavadinimas		Medžiaga	Skersmuo arba matm., mm		Atstumas nuo dangčio, m		Altitudė
Dangtis		ket	660				142.77
Žemė		grunt			0.00		142.77
Sienos		glžb					
Lubos		glžb	2000		0.78		141.99
Dugnas		glžb	2000		2.58		140.19
Vamzdžiai	Nr. 1	PE	Išorinis	160	Viršus	2.18	140.59
			Vidinis		Apačia	2.34	140.43
	Nr. 2	PE	Išorinis	160	Viršus	2.18	140.59
			Vidinis		Apačia	2.34	140.43
	Nr. 3	PE	Išorinis	110	Viršus	2.18	140.59
			Vidinis		Apačia	2.29	140.48
	Nr. 4		Išorinis		Viršus		
			Vidinis		Apačia		
	Nr. 5		Išorinis		Viršus		
			Vidinis		Apačia		
	Nr. 6		Išorinis		Viršus		
			Vidinis		Apačia		
	Nr. 7		Išorinis		Viršus		
			Vidinis		Apačia		
	Nr. 8		Išorinis		Viršus		
			Vidinis		Apačia		
	Nr. 9		Išorinis		Viršus		
			Vidinis		Apačia		
	Nr. 10		Išorinis		Viršus		
			Vidinis		Apačia		
	Nr. 11		Išorinis		Viršus		
			Vidinis		Apačia		
	Nr. 12		Išorinis		Viršus		
			Vidinis		Apačia		

Lipynės: 7, metalas (medžiaga, kiekis)

Ar yra vandens? Ne

Ar yra dujų? Ne

Pastabos:

X = 6074367.20; Y = 585835.71

Objektas:

Matavimus atliko	K.Urbonė (vardas ir pavardė)		
	1GKV-33 (geodezininko kv.paž.Nr.)	(parašas)	2022-07-25 (data)
Matavimus atliko	(vardas ir pavardė)		
	(geodezininko kv.paž.Nr.)	(parašas)	(data)
Matavimus atliko	(vardas ir pavardė)		
	(geodezininko kv.paž.Nr.)	(parašas)	(data)