Vandentiekis
(Komunikacija)

Vandentiekio šulinys
(įrenginio pavadinimas)

Nr.(94-B-12) 241 KORTELĖ

Vilnius (Miestas) Giedros (Gatvė)

77/33-0278
(Planšeto nomenklatūra)

ŠULINIO PJŪVIAI (Matmenys duoti m)

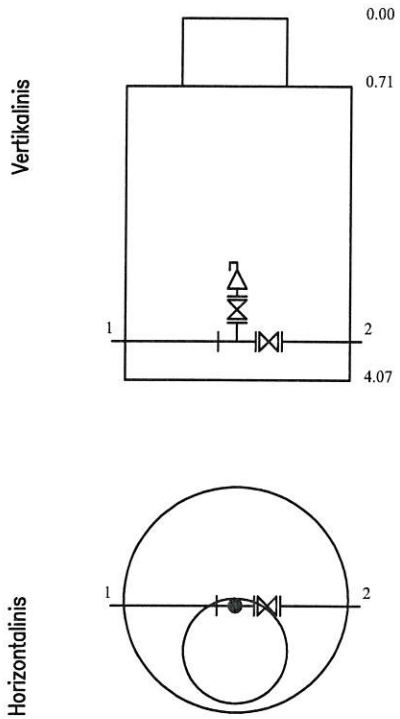

PRIRIŠIMO BRĖŽINYS

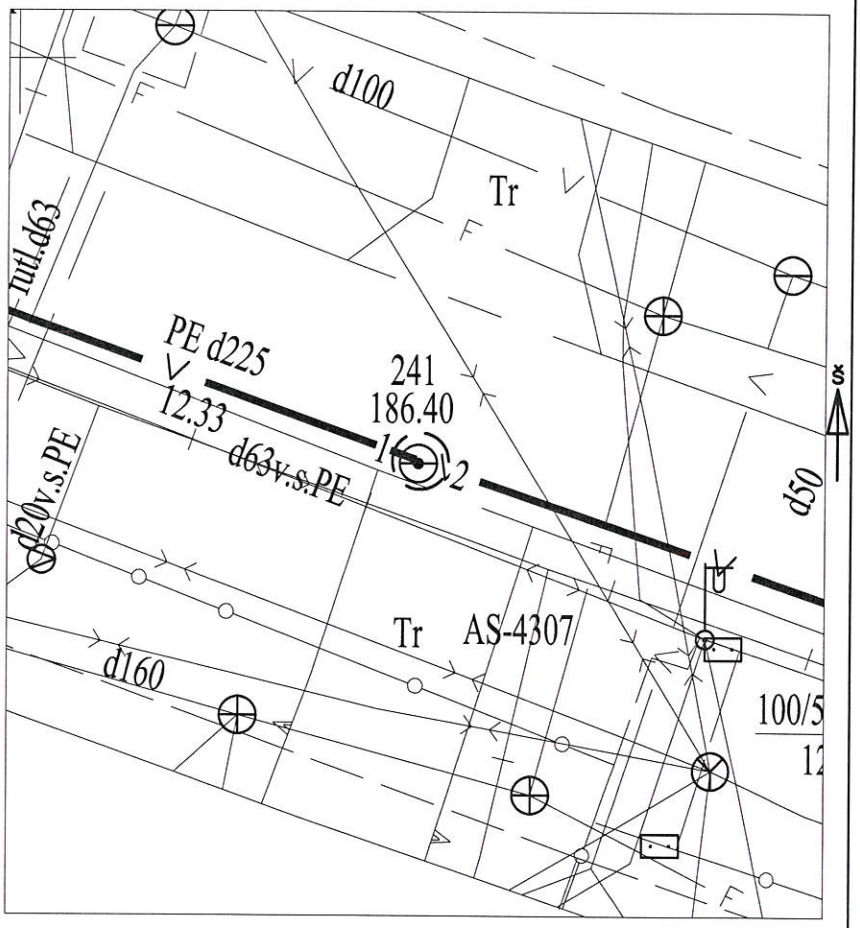

Pavadinimas		Medžiaga	Diametras	Atstumas nuo dangčio		Altitudės
Dangtis		Ketus	650			186.40
Žemė						
Sienos		Betonas				
Dugnas		Betonas	1500	4.07		182.33
Vamzdžiai	Nr. 1	PE	225	Viršus	3.42	182.98
				Apačia		
	Nr. 2	PE	225	Viršus	3.42	182.98
				Apačia		
	Nr. 3			Viršus		
				Apačia		
	Nr. 4			Viršus		
				Apačia		
	Nr. 5			Viršus		
				Apačia		
	Nr. 6			Viršus		
				Apačia		
	Nr. 7			Viršus		
				Apačia		
	Nr. 8			Viršus		
				Apačia		

Lipynės 12
(medžiaga, kiekis)

Ar yra vandens

Ar yra dujų

Pastabos X = 6066548.08; Y = 589468.66
LAS07

UAB "KRS"

Objekto nr.

Sudarė	Parašas	E. Malakauskis Pavardė
Patikrino	Parašas	Pavardė

2020-01-29
(įrenginio tyrinėjimo data)