Vandentiekis (komunikacija) | sklendė (įrenginio pavadinimas) | Nr. 51 | KORTELĖ

Vilnius (miestas) | Viršupio Sodų 3-ioji g. (gatvė) | 77/32-0009 (planšeto nomenklatūra)

Šulinio pjūviai

Vertikalinis

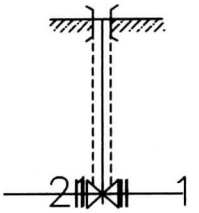

Horizontalinis

Pririšimo brėžinys

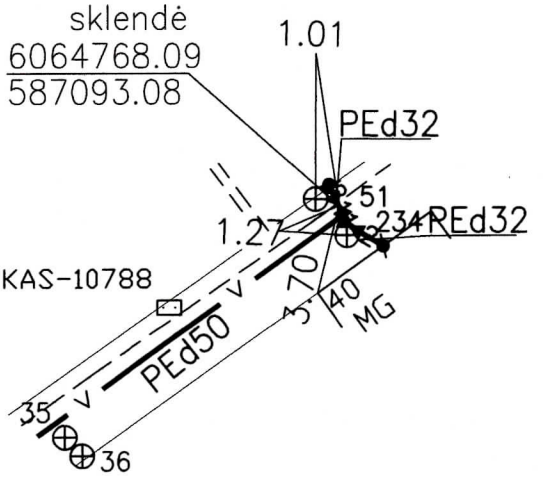

Pavadinimas		Medžiaga	Diametras, mm	Atstumas nuo dangčio, m		Altitudės
Dangtis		ketus	150			190.36
Žemė						
Sienos						
Dugnas						
Vamzdžiai	1	PE	50	Viršus	1.83	188.53
				Apačia		
	2	PE	50	Viršus	1.83	188.53
				Apačia		
	3	PE	32	Viršus	1.83	188.53
				Apačia		
	4			Viršus		
				Apačia		
	5			Viršus		
				Apačia		
	6			Viršus		
				Apačia		
	7			Viršus		
				Apačia		

Lipynės ..... (medžiaga, kiekis)

Ar yra vandens? ..–..

Ar yra dujų? ..–..

Pastabos .....

.....

AUKŠČIŲ SISTEMA LAS07

Pastabos

Objektas:

Sudarė	A.Savukynas (v. pavardė)	(parašas)
Patikrino	(v. pavardė)	(parašas)

2021 04 (įrenginio tyrinėjimo data)