Vandentiekis	Vandentiekio šulinys	2
(inžinerinio tinklo pavadinimas)	(įrenginio pavadinimas)	(įrenginio numeris)

Vilniaus m. sav., Nemėžio k., Katalonų g.
(adresas)

77310230
(LKS-94 M 1:500 plano numeris)

ĮRENGINIO PJŪVIAI (matmenys duoti m)

Vertikalinis

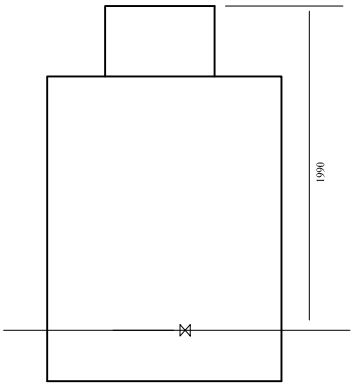

Horizontalinis

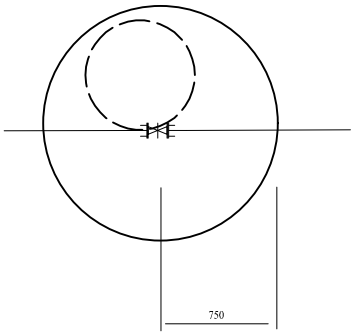

SĄSAJOS SCHEMA

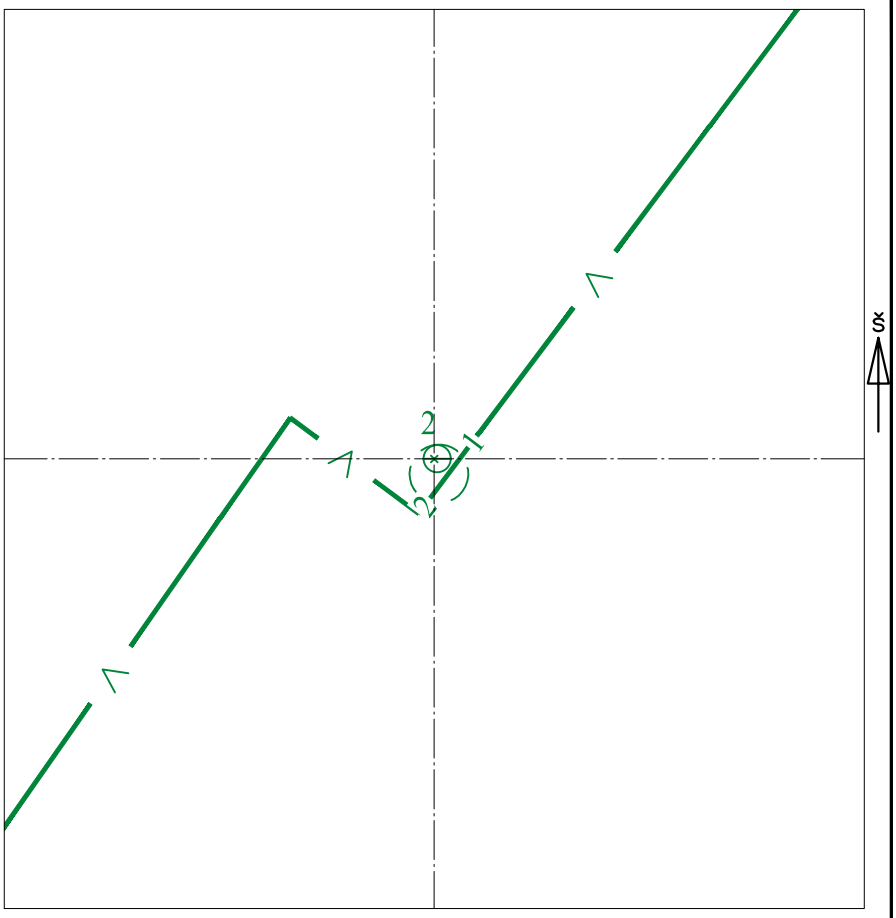

Pavadinimas		Medžiaga	Skersmuo arba matm., mm		Atstumas nuo dangčio, m		Altitudė
Dangtis		met	700				200.5160
Žemė		žv			0.00		200.52
Sienos		bet					
Lubos		glžb	1500		0.69		199.83
Dugnas		bet	1500		2.72		197.80
Vamzdžiai	Nr. 1	PE	Išorinis	225	Viršus	1.99	198.53
			Vidinis		Apačia	2.22	198.30
	Nr. 2	PE	Išorinis	225	Viršus	1.99	198.53
			Vidinis		Apačia	2.22	198.30
	Nr. 3		Išorinis		Viršus		
			Vidinis		Apačia		
	Nr. 4		Išorinis		Viršus		
			Vidinis		Apačia		
	Nr. 5		Išorinis		Viršus		
			Vidinis		Apačia		
	Nr. 6		Išorinis		Viršus		
			Vidinis		Apačia		
	Nr. 7		Išorinis		Viršus		
			Vidinis		Apačia		
	Nr. 8		Išorinis		Viršus		
			Vidinis		Apačia		
	Nr. 9		Išorinis		Viršus		
			Vidinis		Apačia		
	Nr. 10		Išorinis		Viršus		
			Vidinis		Apačia		
	Nr. 11		Išorinis		Viršus		
			Vidinis		Apačia		
	Nr. 12		Išorinis		Viršus		
			Vidinis		Apačia		

Lipynės: _____
(medžiaga, kiekis)

Ar yra vandens? Ne

Ar yra dujų? Ne

Pastabos:

X = 6057020.37; Y = 587272.36

Objektas:

Matavimus atliko	Aurimas Viesulas (vardas ir pavardė)		
	1313 (geodezininko kv.paž.Nr.)	(parašas)	2022-05-30 (data)
Matavimus atliko	(vardas ir pavardė)		
	(geodezininko kv.paž.Nr.)	(parašas)	(data)
Matavimus atliko	(vardas ir pavardė)		
	(geodezininko kv.paž.Nr.)	(parašas)	(data)