Vandentiekis	Vandentiekio šulinys	24
(inžinerinio tinklo pavadinimas)	(įrenginio pavadinimas)	(įrenginio numeris)

Vilniaus m. sav., Vilniaus m., Pavilnio Sodų 11-oji g.
(adresas)

77310030
(LKS-94 M 1:500 plano numeris)

ĮRENGINIO PJŪVIAI (matmenys duoti m)

Vertikalinis

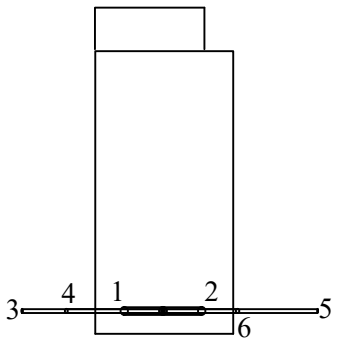

Horizontalinis

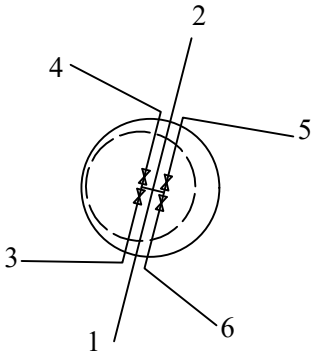

SĄSAJOS SCHEMA

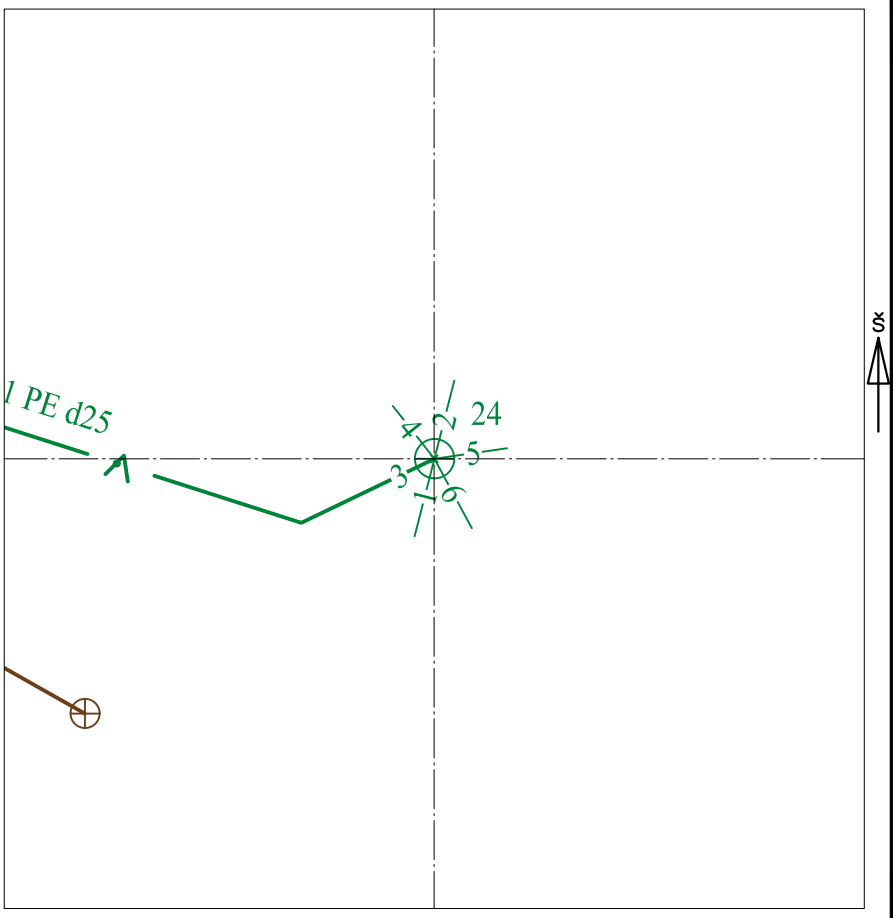

Pavadinimas		Medžiaga	Skersmuo arba matm., mm		Atstumas nuo dangčio, m		Altitudė
Dangtis		met	1000				208.64
Žemė		asf			0.00		208.64
Sienos		bet					
Lubos							
Dugnas		bet	1000		1.50		207.14
Vamzdžiai	Nr. 1	PE	Išorinis	50	Viršus	1.44	207.20
			Vidinis		Apačia	1.49	207.15
	Nr. 2	PE	Išorinis	50	Viršus	1.44	207.20
			Vidinis		Apačia	1.49	207.15
	Nr. 3	PE	Išorinis	25	Viršus	1.46	207.18
			Vidinis		Apačia	1.49	207.16
	Nr. 4	PE	Išorinis	25	Viršus	1.46	207.18
			Vidinis		Apačia	1.49	207.16
	Nr. 5	PE	Išorinis	25	Viršus	1.46	207.18
			Vidinis		Apačia	1.49	207.16
	Nr. 6	PE	Išorinis	25	Viršus	1.46	207.18
			Vidinis		Apačia	1.49	207.16
	Nr. 7		Išorinis		Viršus		
			Vidinis		Apačia		
	Nr. 8		Išorinis		Viršus		
			Vidinis		Apačia		
	Nr. 9		Išorinis		Viršus		
			Vidinis		Apačia		
	Nr. 10		Išorinis		Viršus		
			Vidinis		Apačia		
	Nr. 11		Išorinis		Viršus		
			Vidinis		Apačia		
	Nr. 12		Išorinis		Viršus		
			Vidinis		Apačia		

Lipynės: _____
(medžiaga, kiekis)

Ar yra vandens? Ne

Ar yra dujų? Ne

Pastabos:

X = 6059589.46; Y = 587468.20

Objektas:

Matavimus atliko	J.Taukinaitis (vardas ir pavardė)		
	1GKV-1646 (geodezininko kv.paž.Nr.)	(parašas)	2022-09-09 (data)
Matavimus atliko	(vardas ir pavardė)		
	(geodezininko kv.paž.Nr.)	(parašas)	(data)
Matavimus atliko	(vardas ir pavardė)		
	(geodezininko kv.paž.Nr.)	(parašas)	(data)