Vandentiekio	šulinys (gertuvė)	Nr. 4 kortelė
Komunikacija	(įrenginio pavadinimas)	

Vilnius	Didlaukio g.	76/33 - 0249
Miestas	Gatvė	Planšeto nomenklatūra

Vertikalinis

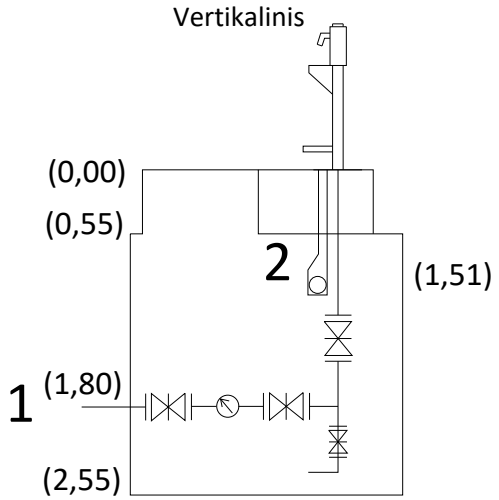

Horizontalinis

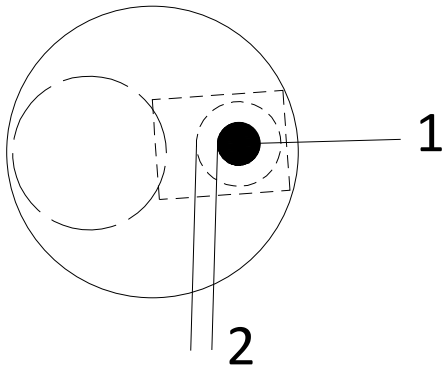

Pririšimo schema

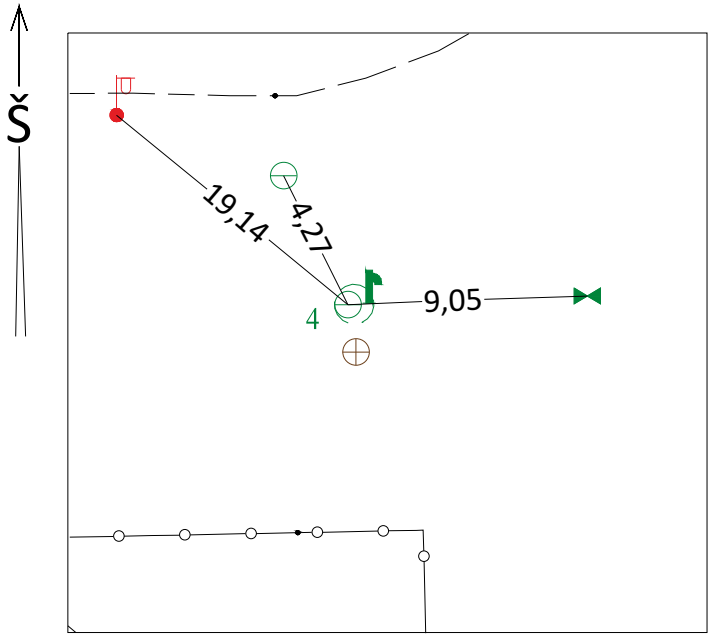

Pavadinimas		Medžiaga	Diametras	Atstumas nuo dangčio		Altitudė
Dangtis		ket.		---		156,80
Žemė						
Sienos		bet.	1500			
Dugnas		bet.	1500		2,55	154,25
Vamzdžiai	Nr.1	PE	32	Viršus	1,80	155,00
				Apačia		
	Nr.2	PVC	110	Viršus		
				Apačia	1,51	155,29
	Nr.3			Viršus		
				Apačia		
	Nr.4			Viršus		
				Apačia		
	Nr.5			Viršus		
				Apačia		
	Nr.6					

Lipynes met. 9 (kiekis)

Ar yra vandens?.....

Ar yra duju?.....

Pastabos.....

6066814.36
582003.45

LAS-07

UAB "Geodezinis standartas"

sudarė A. Paškauskas

parašas

2021 m. 11 mėn.