Vandentiekis	Vandentiekio šulinys	9
(inžinerinio tinklo pavadinimas)	(įrenginio pavadinimas)	(įrenginio numeris)

Baltupio g., Vilnius
(adresas)

76330247
(LKS-94 M 1:500 plano numeris)

ĮRENGINIO PJŪVIAI (matmenys duoti m)

Vertikalinis

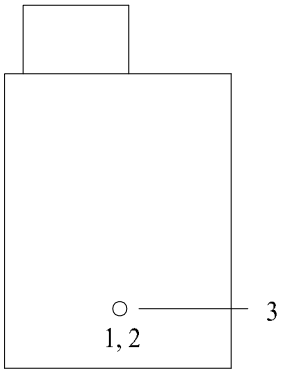

Horizontalinis

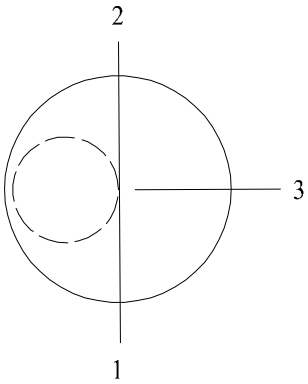

SĄSAJOS SCHEMA

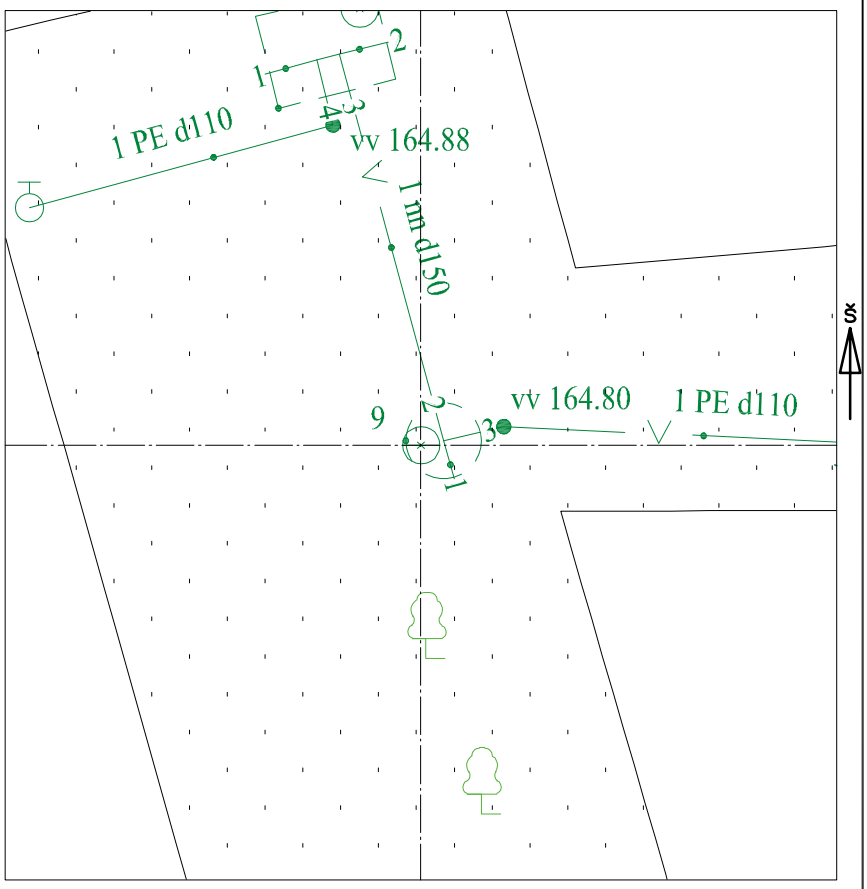

Pavadinimas		Medžiaga	Skersmuo arba matm., mm		Atstumas nuo dangčio, m		Altitudė
Dangtis		ket	650				168.50
Žemė					0.00		168.50
Sienos		glžb					
Lubos		glžb			1.46		167.04
Dugnas		bet			4.04		164.46
Vamzdžiai	Nr. 1	nn	Išorinis	150	Viršus	3.67	164.83
			Vidinis		Apačia		
	Nr. 2	nn	Išorinis	150	Viršus	3.67	164.83
			Vidinis		Apačia		
	Nr. 3	PE	Išorinis	110	Viršus	3.67	164.83
			Vidinis		Apačia		
	Nr. 4		Išorinis		Viršus		
			Vidinis		Apačia		
	Nr. 5		Išorinis		Viršus		
			Vidinis		Apačia		
	Nr. 6		Išorinis		Viršus		
			Vidinis		Apačia		
	Nr. 7		Išorinis		Viršus		
			Vidinis		Apačia		
	Nr. 8		Išorinis		Viršus		
			Vidinis		Apačia		
	Nr. 9		Išorinis		Viršus		
			Vidinis		Apačia		
	Nr. 10		Išorinis		Viršus		
			Vidinis		Apačia		
	Nr. 11		Išorinis		Viršus		
			Vidinis		Apačia		
	Nr. 12		Išorinis		Viršus		
			Vidinis		Apačia		

Lipynės: 14
(medžiaga, kiekis)

Ar yra vandens? Ne

Ar yra dujų? Ne

Pastabos:

X = 6066885.64; Y = 581616.12

Objektas:

Matavimus atliko	G. Veikutytė (vardas ir pavardė)		
	(geodezininko kv.paž.Nr.)	Alikutė (parašas)	2022-12-23 (data)
Matavimus atliko	D. Katilius (vardas ir pavardė)		
	IGKV-221 (geodezininko kv.paž.Nr.)	(parašas)	2022-12-23 (data)
Matavimus atliko	(vardas ir pavardė)		
	(geodezininko kv.paž.Nr.)	(parašas)	(data)