Buit. ir gamyb. nuot. tink.
(Komunikacija)

Nuotekų kanalizacijos šulinys
(įrenginio pavadinimas)

Nr.(131-C-2) 3 KORTELĖ

Vilnius (Miestas) | Vasario 16-osios g. (Gatvė) | 76/32-0229 (Planšeto nomenklatūra)

ŠULINIO PJŪVIAI (Matmenys duoti m)

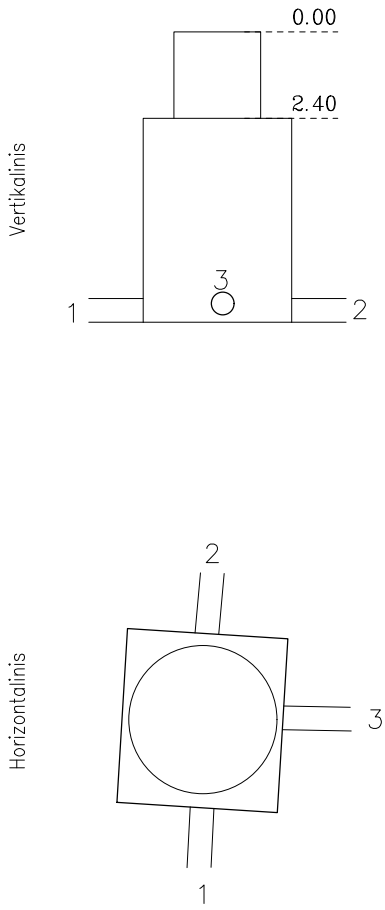

PRIRIŠIMO BRĖŽINYS

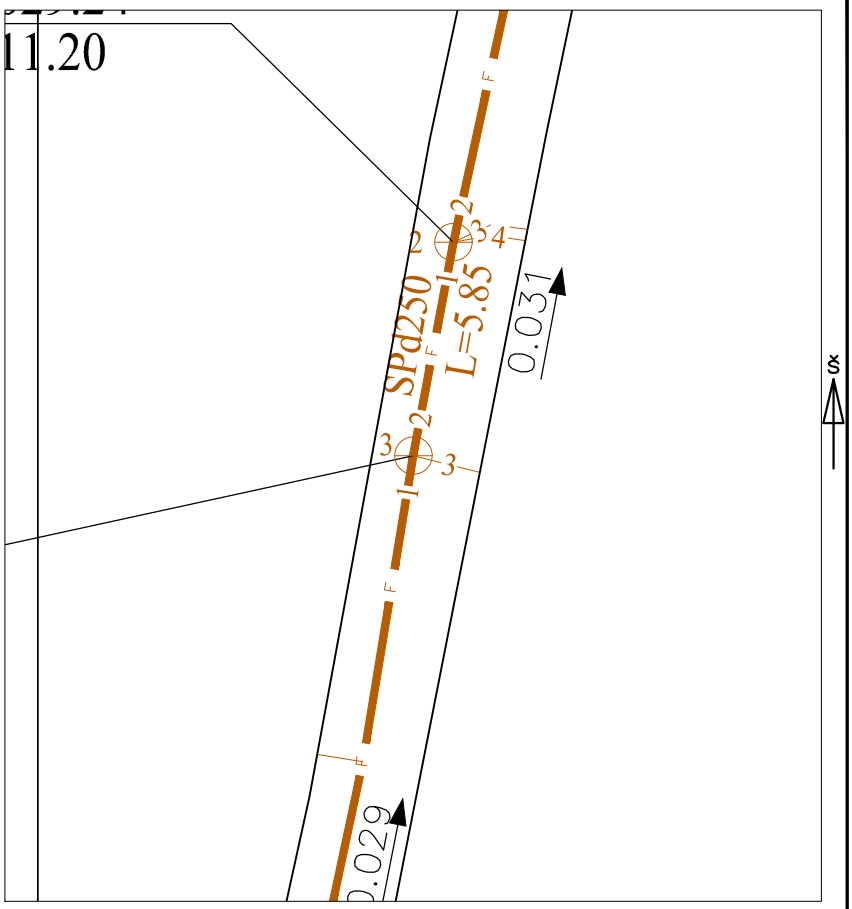

Pavadinimas		Medžiaga	Diametras	Atstumas nuo dangčio		Altitudės
Dangtis		Ketus	650			102.39
Žemė		Asfaltas				
Sienos		Betonas-plytos				
Dugnas		Betonas	1200x1200	4.56		97.83
Vamzdžiai	Nr. 1	SP	250	Viršus	4.28	98.11
				Apačia		
	Nr. 2	SP	250	Viršus	4.31	98.08
				Apačia		
	Nr. 3	Keram	200	Viršus	4.29	98.10
				Apačia		
	Nr. 4			Viršus		
				Apačia		
	Nr. 5			Viršus		
				Apačia		
	Nr. 6			Viršus		
				Apačia		
	Nr. 7			Viršus		
				Apačia		
	Nr. 8			Viršus		
				Apačia		

Lipynės 13 (medžiaga, kiekis)

Ar yra vandens –

Ar yra dujų –

Pastabos X = 6062023.49; Y = 582010.11

Aukščių sistema-LAS07

Į "Topogama"

Objekto nr.

Sudarė		S.Rimavičius
	Parašas	Pavardė
Patikrino		
	Parašas	Pavardė

20210707
(įrenginio tyrinėjimo data)