Vandentiekis	Vandentiekio šulinys	7
(inžinerinio tinklo pavadinimas)	(įrenginio pavadinimas)	(įrenginio numeris)

Žalioji g., Vilnius
(adresas)

76320141
(LKS-94 M 1:500 plano numeris)

ĮRENGINIO PJŪVIAI (matmenys duoti m)

Vertikalinis

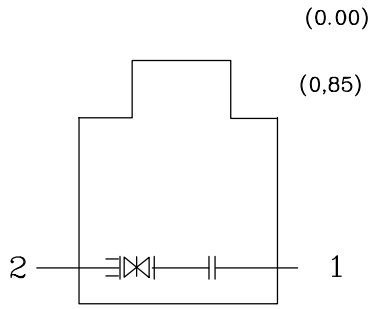

Horizontalinis

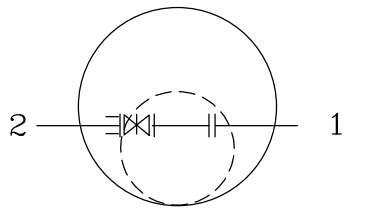

SĄSAJOS SCHEMA

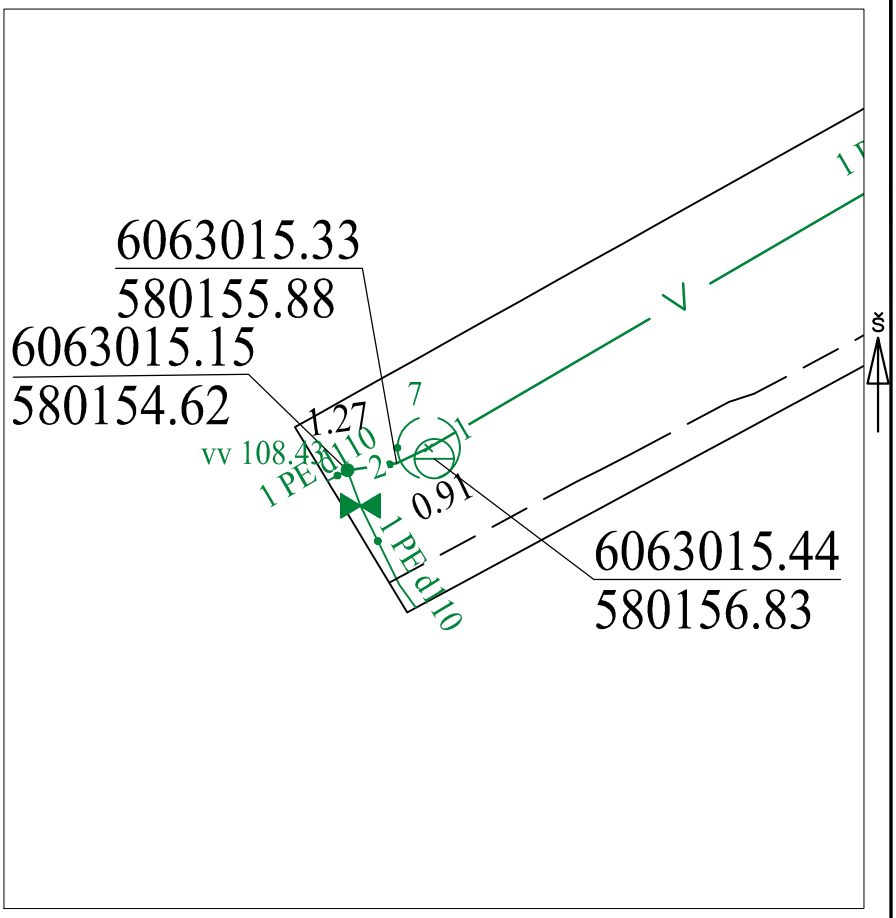

Pavadinimas	Medžiaga	Skersmuo arba matm., mm	Atstumas nuo dangčio, m	Altitudė
Dangtis	ket	650		110.18
Žemė	asf		0.00	110.18
Sienos	glžb			
Lubos	glžb	1500	0.85	109.33
Dugnas	bet	1500	2.38	107.80

Lipynės: 8
(medžiaga, kiekis)

Ar yra vandens? Ne

Ar yra dujų? Ne

Pastabos:

X = 6063015.44; Y = 580156.83

Objektas:

Vamzdžiai							
Nr. 1	PE	Išorinis	110	Viršus	1.75	108.43
		Vidinis		Apačia	1.86	108.32
Nr. 2	PE	Išorinis	110	Viršus	1.75	108.43
		Vidinis		Apačia	1.86	108.32
Nr. 3		Išorinis		Viršus		
		Vidinis		Apačia		
Nr. 4		Išorinis		Viršus		
		Vidinis		Apačia		
Nr. 5		Išorinis		Viršus		
		Vidinis		Apačia		
Nr. 6		Išorinis		Viršus		
		Vidinis		Apačia		
Nr. 7		Išorinis		Viršus		
		Vidinis		Apačia		
Nr. 8		Išorinis		Viršus		
		Vidinis		Apačia		
Nr. 9		Išorinis		Viršus		
		Vidinis		Apačia		
Nr. 10		Išorinis		Viršus		
		Vidinis		Apačia		
Nr. 11		Išorinis		Viršus		
		Vidinis		Apačia		
Nr. 12		Išorinis		Viršus		
		Vidinis		Apačia		

Matavimus atliko	J.Kašėta (vardas ir pavardė)		
	1GKV-395 (geodezininko kv.paž.Nr.)	(parašas)	2023-12-04 (data)
Matavimus atliko	(vardas ir pavardė)		
	(geodezininko kv.paž.Nr.)	(parašas)	(data)
Matavimus atliko	(vardas ir pavardė)		
	(geodezininko kv.paž.Nr.)	(parašas)	(data)