Vandentiekis
(Komunikacija)

Vandentiekio sklendė
(įrenginio pavadinimas)

Nr.(_____) 3 KORTELĖ

Vilnius (Miestas) Tyzenhauzų (Gatvė)

76/31-0094 (171 - B - 7)
(Planšeto nomenklatūra)

ŠULINIO PJŪVIAI (Matmenys duoti m)

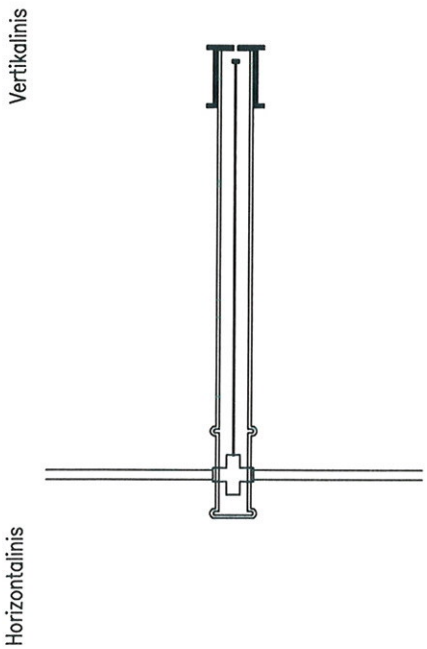

PRIRIŠIMO BRĖŽINYS

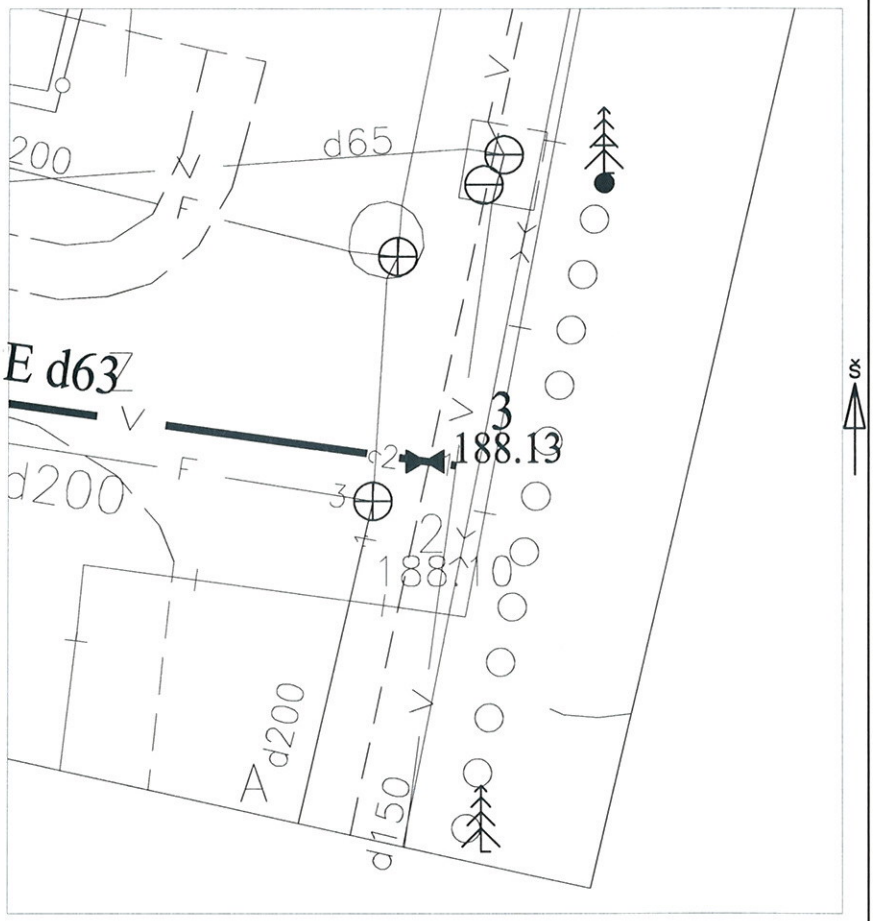

Pavadinimas		Medžiaga	Diametras	Atstumas nuo dangčio		Altitudės
Dangtis		Ketus	250			188.13
Žemė		Asfaltas		0.00		188.13
Sienos						
Dugnas				1.96		186.17
Vamzdžiai	Nr. 1	Pe	63	Viršus	1.90	186.23
				Apačia	1.96	186.17
	Nr. 2	Pe	63	Viršus	1.90	186.23
				Apačia	1.96	186.17
	Nr. 3			Viršus		
				Apačia		
	Nr. 4			Viršus		
				Apačia		
	Nr. 5			Viršus		
				Apačia		
	Nr. 6			Viršus		
				Apačia		
	Nr. 7			Viršus		
				Apačia		
	Nr. 8			Viršus		
				Apačia		

Lipynės _____
(medžiaga, kiekis)

Ar yra vandens _____

Ar yra dujų _____

Pastabos X = 6058974.54; Y = 583297.83

UAB "INSTITA"

Objekto nr.

Sudarė	Parašas	M.Juozaponis Pavardė
Patikrino	Parašas	Pavardė

2019-12-04
(įrenginio tyrinėjimo data)