Vandentiekis
(Komunikacija)

Vandentiekio sklendė
(įrenginio pavadinimas)

Nr.( _____ ) 32 KORTELĖ

Vilnius (Miestas) Tyzenhauzų (Gatvė)

76/31-0093 (171 - B - 7)
(Planšeto nomenklatūra)

ŠULINIO PJŪVIAI (Matmenys duoti m)

PRIRIŠIMO BRĖŽINYS

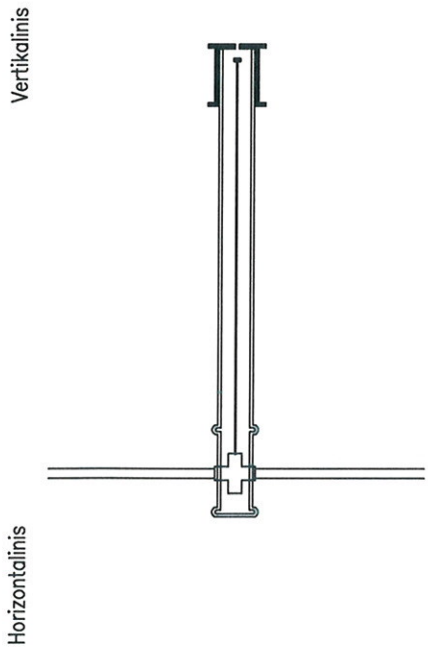


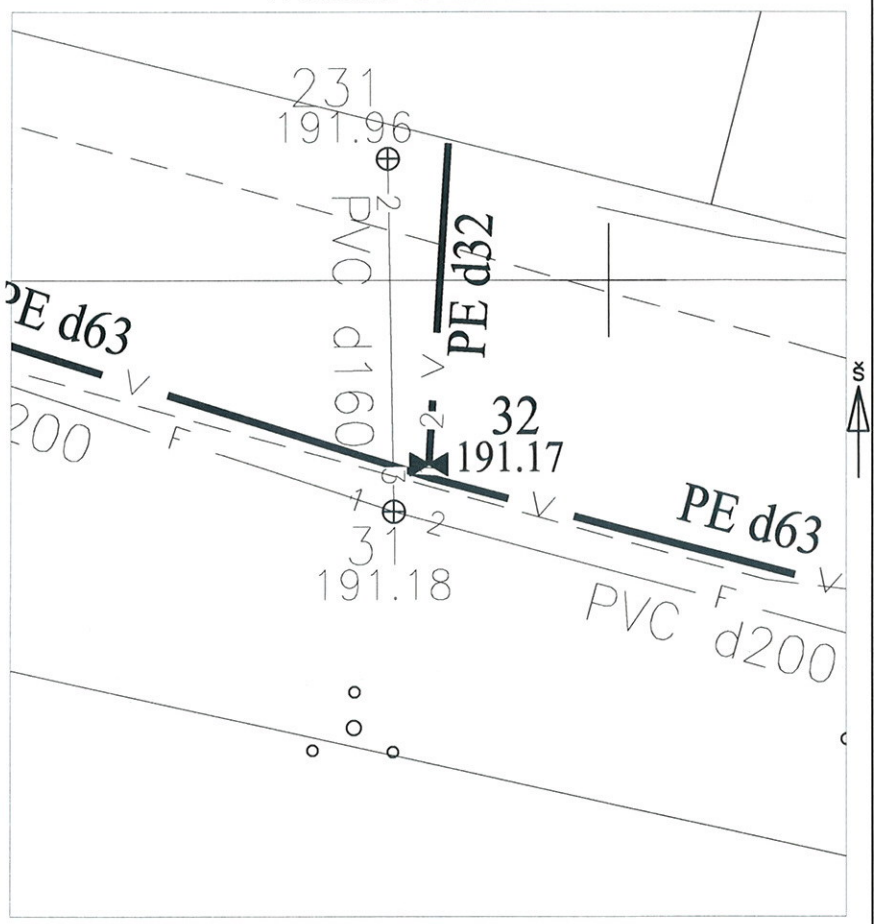


| Pavadinimas | | Medžiaga | Diametras | Atstumas nuo dangčio | | Altitudės |
|---|---|---|---|---|---|---|
| Dangtis | | Ketus | 250 | | | 191.17 |
| Žemė | | Gruntas | | 0.00 | | 191.17 |
| Sienos | | | | | | |
| Dugnas | | | | 2.01 | | 189.16 |
| Vamzdžiai | Nr. 1 | Pe | 32 | Viršus | 1.98 | 189.19 |
| | | | | Apačia | 2.01 | 189.16 |
| | Nr. 2 | Pe | 32 | Viršus | 1.98 | 189.19 |
| | | | | Apačia | 2.01 | 189.16 |
| | Nr. 3 | | | Viršus | | |
| | | | | Apačia | | |
| | Nr. 4 | | | Viršus | | |
| | | | | Apačia | | |
| | Nr. 5 | | | Viršus | | |
| | | | | Apačia | | |
| | Nr. 6 | | | Viršus | | |
| | | | | Apačia | | |
| | Nr. 7 | | | Viršus | | |
| | | | | Apačia | | |
| | Nr. 8 | | | Viršus | | |
| | | | | Apačia | | |

Lipynės _____
(medžiaga, kiekis)

Ar yra vandens _____

Ar yra dujų _____

Pastabos X = 6058995.12; Y = 583195.23

UAB "INSTITA"

Objekto nr.

| | | |
|---|---|---|
| Sudarė | | M.Juozaponis |
| | Parašas | Pavardė |
| Patikrino | | |
| | Parašas | Pavardė |

2019-12-04
(įrenginio tyrinėjimo data)