Vandentiekis
(Komunikacija)

Vandentiekio sklendė
(įrenginio pavadinimas)

Nr.(_____) 115 KORTELĖ

Vilnius (Miestas) Tyzenhauzų (Gatvė)

76/31-0074 (171 - B - 3)
(Planšeto nomenklatūra)

ŠULINIO PJŪVIAI (Matmenys duoti m)

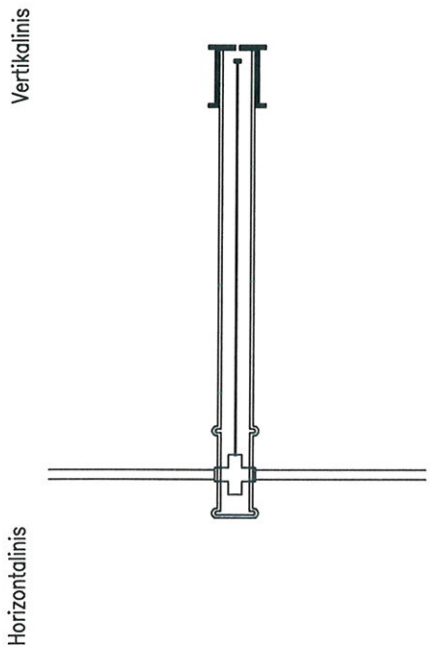

PRIRIŠIMO BRĖŽINYS

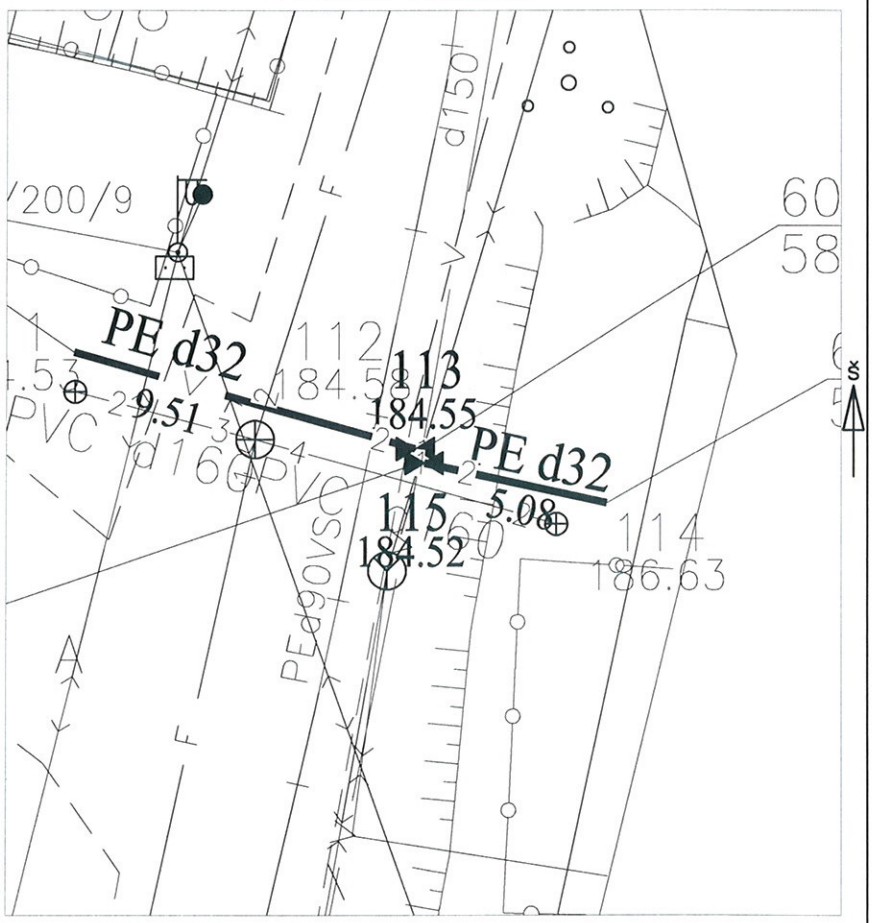

Pavadinimas		Medžiaga	Diametras	Atstumas nuo dangčio		Altitudės
Dangtis		Ketus	250			184.52
Žemė		Asfaltas		0.00		184.52
Sienos						
Dugnas				1.99		182.53
Vamzdžiai	Nr. 1	Pe	32	Viršus	1.96	182.56
				Apačia	1.99	182.53
	Nr. 2	Pe	32	Viršus	1.96	182.56
				Apačia	1.99	182.53
	Nr. 3			Viršus		
				Apačia		
	Nr. 4			Viršus		
				Apačia		
	Nr. 5			Viršus		
				Apačia		
	Nr. 6			Viršus		
				Apačia		
	Nr. 7			Viršus		
				Apačia		
	Nr. 8			Viršus		
				Apačia		

Lipynės _____
(medžiaga, kiekis)

Ar yra vandens _____

Ar yra dujų _____

Pastabos X = 6059111.83; Y = 583329.12

UAB "INSTITA"

Objekto nr.

Sudarė	Parašas	M.Juozaponis Pavardė
Patikrino	Parašas	Pavardė

2019-12-04
(įrenginio tyrinėjimo data)