Vandentiekis	Vandentiekio šulinys	18
(inžinerinio tinklo pavadinimas)	(įrenginio pavadinimas)	(įrenginio numeris)

Vilniaus m. Helsinkio g
(adresas)

75330371
(LKS-94 M 1:500 plano numeris)

ĮRENGINIO PJŪVIAI (matmenys duoti m)

Vertikalinis

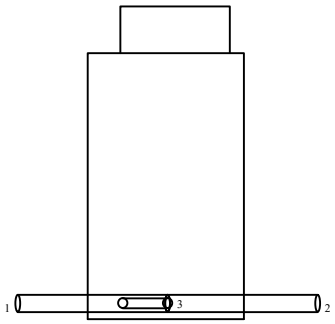

Horizontalinis

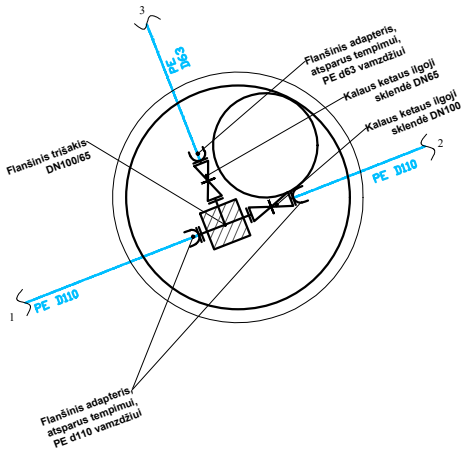

SĄSAJOS SCHEMA

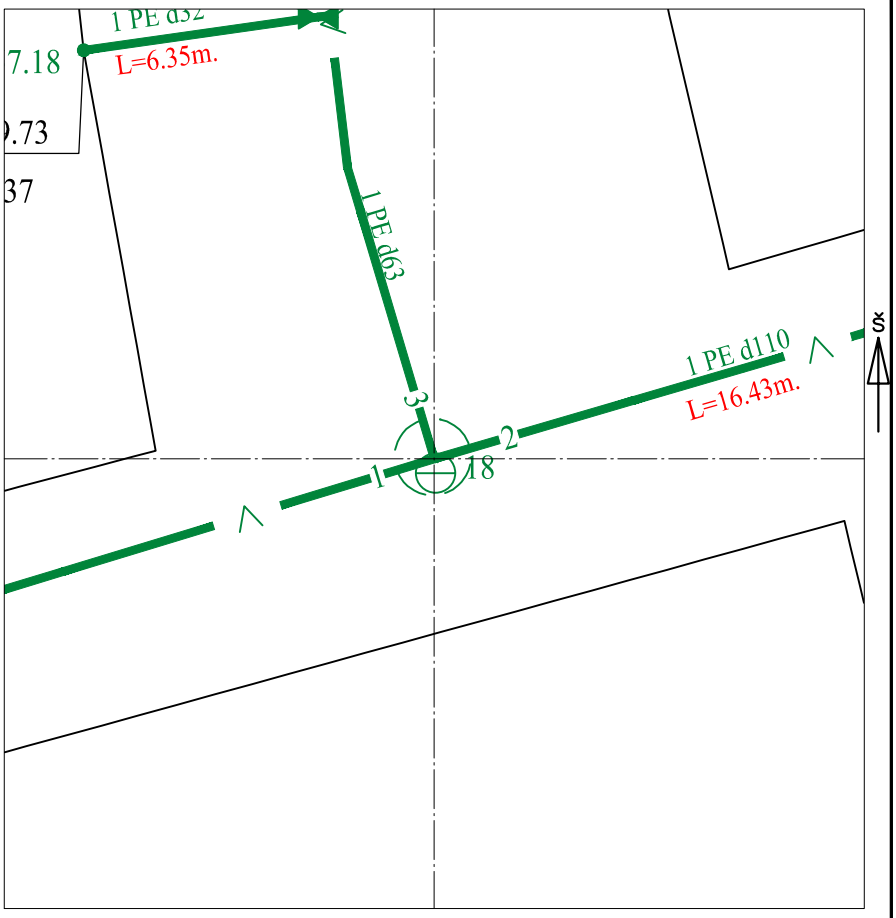

Pavadinimas		Medžiaga	Skersmuo arba matm., mm		Atstumas nuo dangčio, m		Altitudė
Dangtis		ket	650				158.297
Žemė		grunt			0.00		158.30
Sienos		bet					
Lubos		bet	1500				157.82
Dugnas		bet	1500		1.85		156.45
Vamzdžiai	Nr. 1	PE	Išorinis	110	Viršus	1.76	156.54
			Vidinis		Apačia		
	Nr. 2	PE	Išorinis	110	Viršus	1.76	156.54
			Vidinis		Apačia		
	Nr. 3	PE	Išorinis	63	Viršus	1.78	156.52
			Vidinis		Apačia		
	Nr. 4		Išorinis		Viršus		
			Vidinis		Apačia		
	Nr. 5		Išorinis		Viršus		
			Vidinis		Apačia		
	Nr. 6		Išorinis		Viršus		
			Vidinis		Apačia		
	Nr. 7		Išorinis		Viršus		
			Vidinis		Apačia		
	Nr. 8		Išorinis		Viršus		
			Vidinis		Apačia		
	Nr. 9		Išorinis		Viršus		
			Vidinis		Apačia		
	Nr. 10		Išorinis		Viršus		
			Vidinis		Apačia		
	Nr. 11		Išorinis		Viršus		
			Vidinis		Apačia		
	Nr. 12		Išorinis		Viršus		
			Vidinis		Apačia		

Lipynės: 6
(medžiaga, kiekis)

Ar yra vandens? Ne

Ar yra dujų? Ne

Pastabos:

X = 6065439.29; Y = 577585.34

Objektas:

Matavimus atliko	T.Vaičiulis (vardas ir pavardė)		
	878 (geodezininko kv.paž.Nr.)	Vaičiul (parašas)	2022-06-22 (data)
Matavimus atliko	(vardas ir pavardė)		
	(geodezininko kv.paž.Nr.)	(parašas)	(data)
Matavimus atliko	(vardas ir pavardė)		
	(geodezininko kv.paž.Nr.)	(parašas)	(data)