Vandentiekis	Vandentiekio šulinys	17
(inžinerinio tinklo pavadinimas)	(įrenginio pavadinimas)	(įrenginio numeris)

Pilaitės pr,., Vilnius — (adresas)

75320089 — (LKS-94 M 1:500 plano numeris)

ĮRENGINIO PJŪVIAI (matmenys duoti m)

Vertikalinis

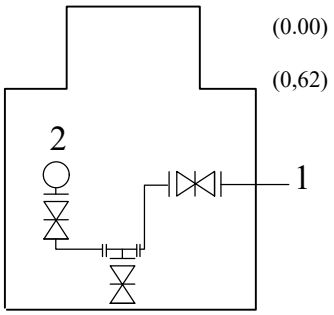

Horizontalinis

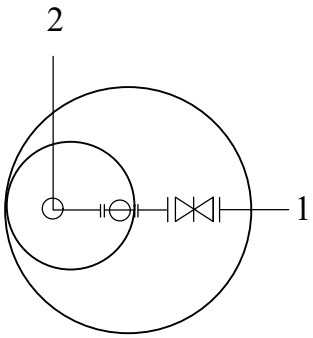

SĄSAJOS SCHEMA

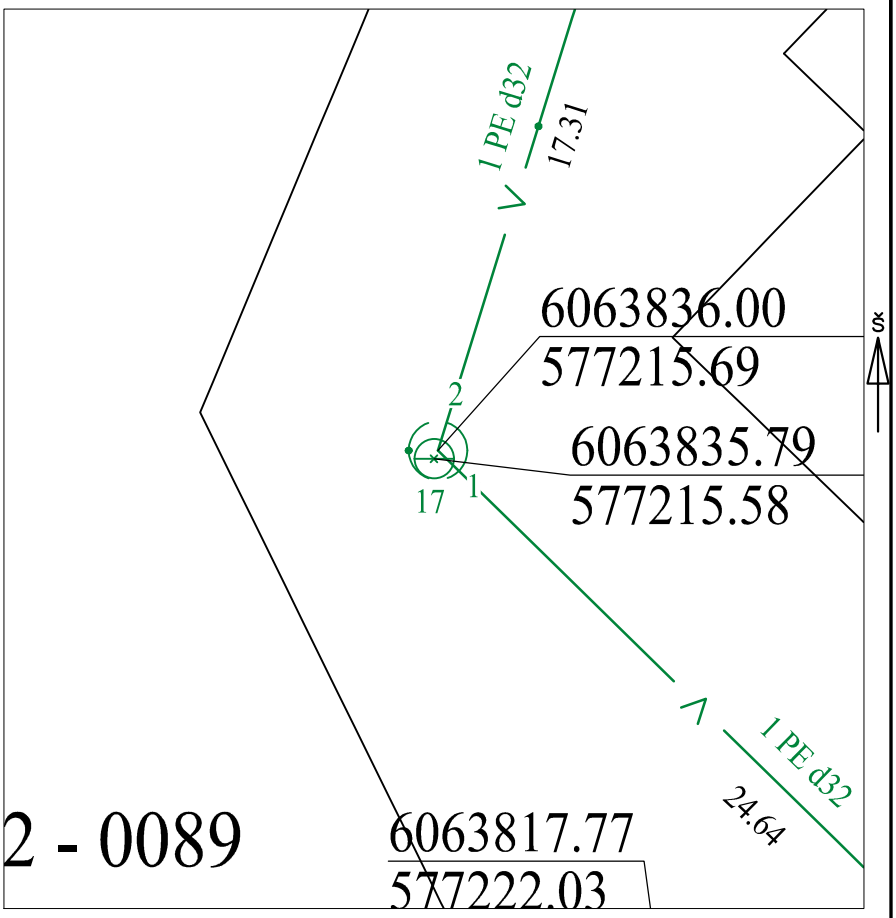

Pavadinimas		Medžiaga	Skersmuo arba matm., mm		Atstumas nuo dangčio, m		Altitudė
Dangtis		ket	650				156.53
Žemė		grunt			0.00		156.53
Sienos		glžb					
Lubos		glžb	1500		0.73		155.80
Dugnas		bet	1500		2.28		154.25
Vamzdžiai	Nr. 1	PE	Išorinis	32	Viršus	1.12	155.41
			Vidinis		Apačia	1.15	155.38
	Nr. 2	PE	Išorinis	32	Viršus	1.12	155.41
			Vidinis		Apačia	1.15	155.38
	Nr. 3		Išorinis		Viršus		
			Vidinis		Apačia		
	Nr. 4		Išorinis		Viršus		
			Vidinis		Apačia		
	Nr. 5		Išorinis		Viršus		
			Vidinis		Apačia		
	Nr. 6		Išorinis		Viršus		
			Vidinis		Apačia		
	Nr. 7		Išorinis		Viršus		
			Vidinis		Apačia		
	Nr. 8		Išorinis		Viršus		
			Vidinis		Apačia		
	Nr. 9		Išorinis		Viršus		
			Vidinis		Apačia		
	Nr. 10		Išorinis		Viršus		
			Vidinis		Apačia		
	Nr. 11		Išorinis		Viršus		
			Vidinis		Apačia		
	Nr. 12		Išorinis		Viršus		
			Vidinis		Apačia		

Lipynės: 8 (medžiaga, kiekis)

Ar yra vandens? Ne

Ar yra dujų? Ne

Pastabos:

X = 6063835.79; Y = 577215.58

Objektas:

Matavimus atliko	J.Kašėta (vardas ir pavardė)		
	1GKV-395 (geodezininko kv.paž.Nr.)	(parašas)	2022-11-07 (data)
Matavimus atliko	(vardas ir pavardė)		
	(geodezininko kv.paž.Nr.)	(parašas)	(data)
Matavimus atliko	(vardas ir pavardė)		
	(geodezininko kv.paž.Nr.)	(parašas)	(data)