Vandentiekis	Vandentiekio šulinys	13
(inžinerinio tinklo pavadinimas)	(įrenginio pavadinimas)	(įrenginio numeris)

Jočionių g. 55 Vilniaus m. sav., Vilniaus m.
(adresas)

74310115
(LKS-94 M 1:500 plano numeris)

ĮRENGINIO PJŪVIAI (matmenys duoti m)

Vertikalinis

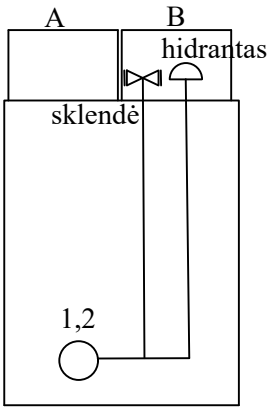

Horizontalinis

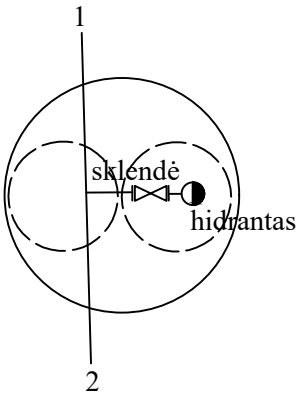

SĄSAJOS SCHEMA

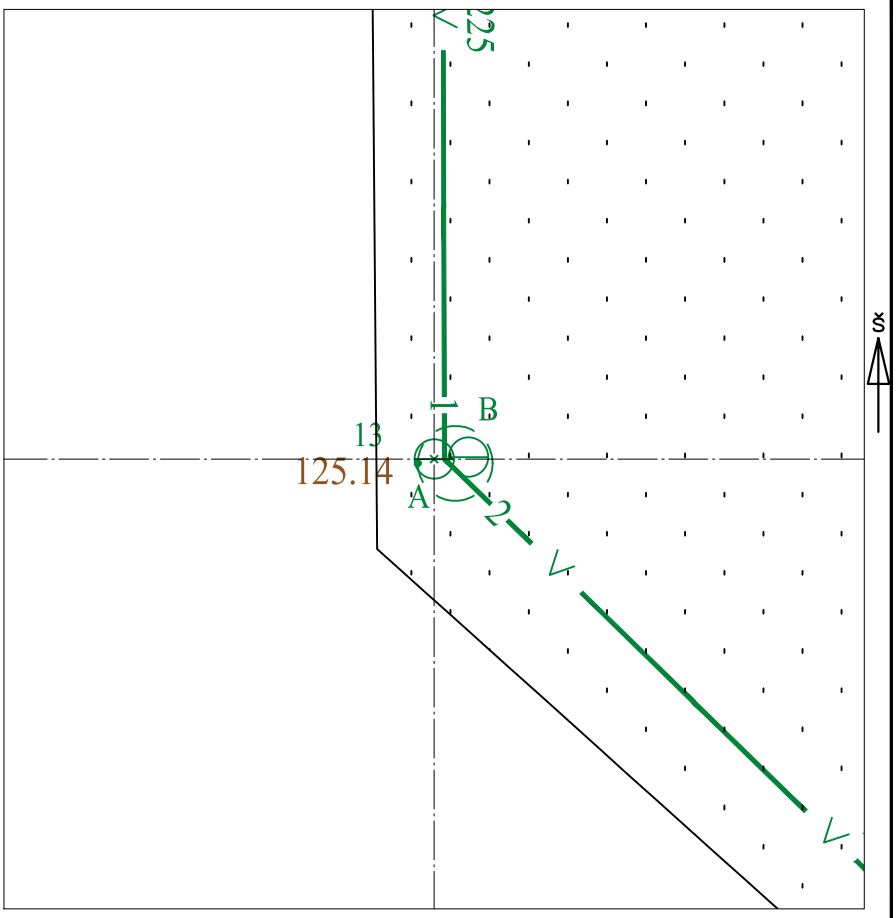

Pavadinimas	Medžiaga	Skersmuo arba matm., mm	Atstumas nuo dangčio, m	Altitudė
Dangtis	ket	650		125.14
Žemė	žv		0.00	125.14
Sienos	bet			
Lubos				
Dugnas	smėl	1700	2.70	122.44

Vamzdžiai							
Nr. 1	PE	Išorinis	225	Viršus	2.10	123.04
		Vidinis		Apačia	2.33	122.82
Nr. 2	PE	Išorinis	225	Viršus	2.10	123.04
		Vidinis		Apačia	2.33	122.82
Nr. 3		Išorinis		Viršus		
		Vidinis		Apačia		
Nr. 4		Išorinis		Viršus		
		Vidinis		Apačia		
Nr. 5		Išorinis		Viršus		
		Vidinis		Apačia		
Nr. 6		Išorinis		Viršus		
		Vidinis		Apačia		
Nr. 7		Išorinis		Viršus		
		Vidinis		Apačia		
Nr. 8		Išorinis		Viršus		
		Vidinis		Apačia		
Nr. 9		Išorinis		Viršus		
		Vidinis		Apačia		
Nr. 10		Išorinis		Viršus		
		Vidinis		Apačia		
Nr. 11		Išorinis		Viršus		
		Vidinis		Apačia		
Nr. 12		Išorinis		Viršus		
		Vidinis		Apačia		

Lipynės: 10
(medžiaga, kiekis)

Ar yra vandens? Ne

Ar yra dujų? Ne

Pastabos:

X = 6058682.96; Y = 573650.58

Objektas:

Matavimus atliko	T.Dičiūnas (vardas ir pavardė)		
	1GKV-1286 (geodezininko kv.paž.Nr.)	(parašas)	2022-03-10 (data)
Matavimus atliko	(vardas ir pavardė)		
	(geodezininko kv.paž.Nr.)	(parašas)	(data)
Matavimus atliko	(vardas ir pavardė)		
	(geodezininko kv.paž.Nr.)	(parašas)	(data)