Buit. ir gamyb. nuot. tink.	Nuotekų kanalizacijos šulinys	4
(inžinerinio tinklo pavadinimas)	(įrenginio pavadinimas)	(įrenginio numeris)
Biržiškų g. 91, 11111 Vilnius		78320066
(adresas)		(LKS-94 M 1:500 plano numeris)

ĮRENGINIO PJŪVIAI (matmenys duoti m)

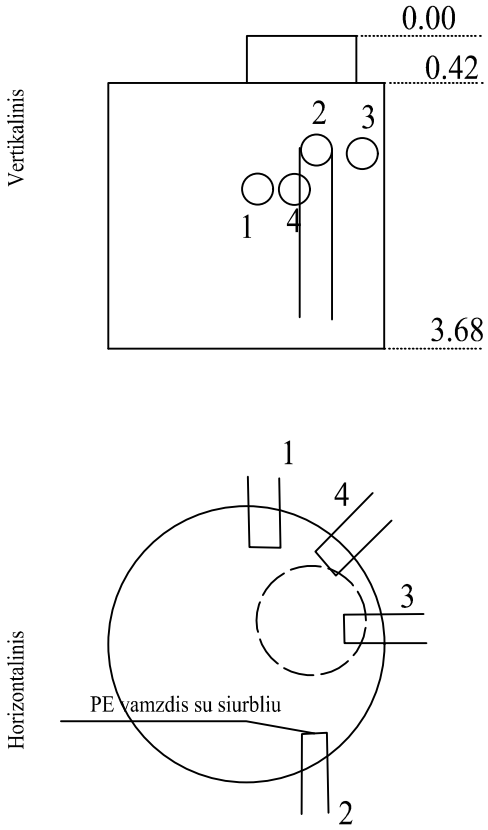

SĄSAJOS SCHEMA

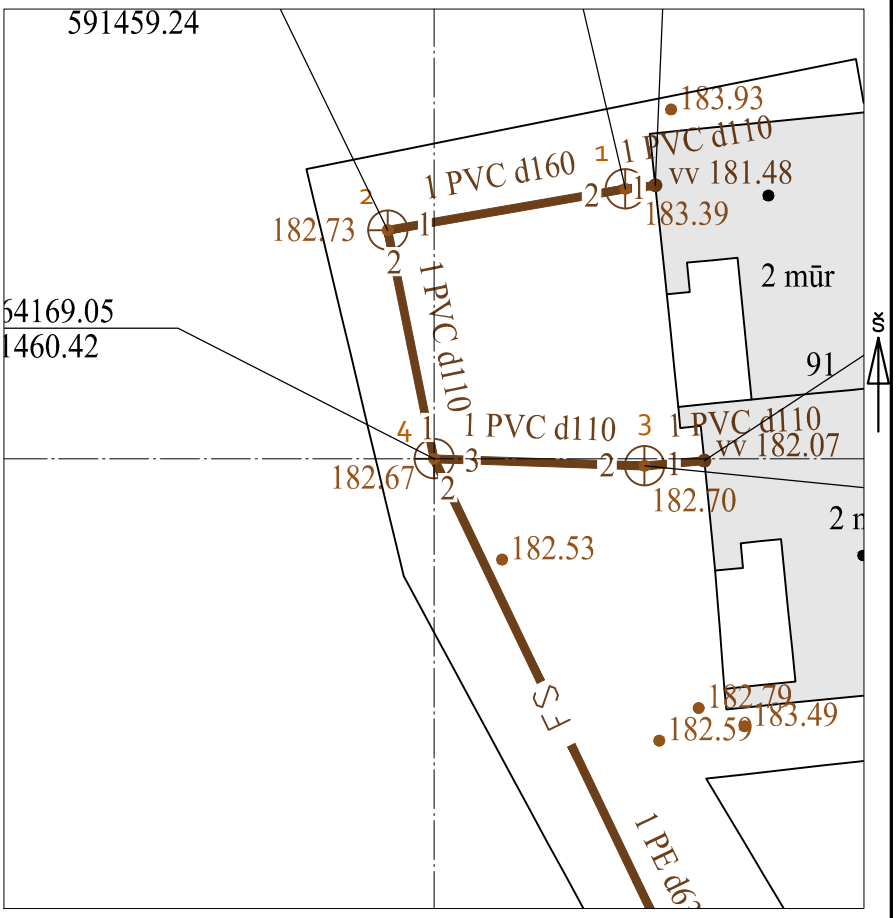

Pavadinimas		Medžiaga	Skersmuo arba matm., mm		Atstumas nuo dangčio, m		Altitudė
Dangtis		ket	700				182.67
Žemė		trink			0.00		182.67
Sienos		bet					
Lubos		bet			0.42		182.25
Dugnas		bet	1500		3.68		178.99
Vamzdžiai	Nr. 1	PVC	Išorinis	110	Viršus	1.67	181.00
			Vidinis		Apačia	1.78	180.89
	Nr. 2	PE	Išorinis	63	Viršus	1.20	181.47
			Vidinis		Apačia	1.26	181.41
	Nr. 3	PVC	Išorinis	110	Viršus	1.02	181.65
			Vidinis		Apačia	1.13	181.54
	Nr. 4	PVC	Išorinis	110	Viršus	1.52	181.15
			Vidinis		Apačia	1.63	181.04
	Nr. 5		Išorinis		Viršus		
			Vidinis		Apačia		
	Nr. 6		Išorinis		Viršus		
			Vidinis		Apačia		
	Nr. 7		Išorinis		Viršus		
			Vidinis		Apačia		
	Nr. 8		Išorinis		Viršus		
			Vidinis		Apačia		
	Nr. 9		Išorinis		Viršus		
			Vidinis		Apačia		
	Nr. 10		Išorinis		Viršus		
			Vidinis		Apačia		
	Nr. 11		Išorinis		Viršus		
			Vidinis		Apačia		
	Nr. 12		Išorinis		Viršus		
			Vidinis		Apačia		

Lipynės: -
(medžiaga, kiekis)

Ar yra vandens? Taip

Ar yra dujų? Ne

Pastabos:

X = 6064169.05; Y = 591460.42
LAS-07

Objektas:

Matavimus atliko	A.Ragauskas (vardas ir pavardė)		
	1GKV-1704 (geodezininko kv.paž.Nr.)	(parašas)	2023-11-21 (data)
Matavimus atliko	(vardas ir pavardė)		
	(geodezininko kv.paž.Nr.)	(parašas)	(data)
Matavimus atliko	(vardas ir pavardė)		
	(geodezininko kv.paž.Nr.)	(parašas)	(data)

Dokumentą elektroniniu parašu pasirašė AUDRIUS,RAGAUSKAS
Data: 2023-11-21 13:22:40
Paskirtis: šulinio kortelė
Vieta: VILNIUS
Kontaktinė informacija:
geodezininkas 1GKV-1704