Buit. ir gamyb. nuot. tink. (inžinerinio tinklo pavadinimas)	Nuotekų kanalizacijos šulinys (įrenginio pavadinimas)	4 (įrenginio numeris)
Krakiškių sodų 15-oji g., Vilnius m. (adresas)		77340005 (LKS-94 M 1:500 plano numeris)

ĮRENGINIO PJŪVIAI (matmenys duoti m)

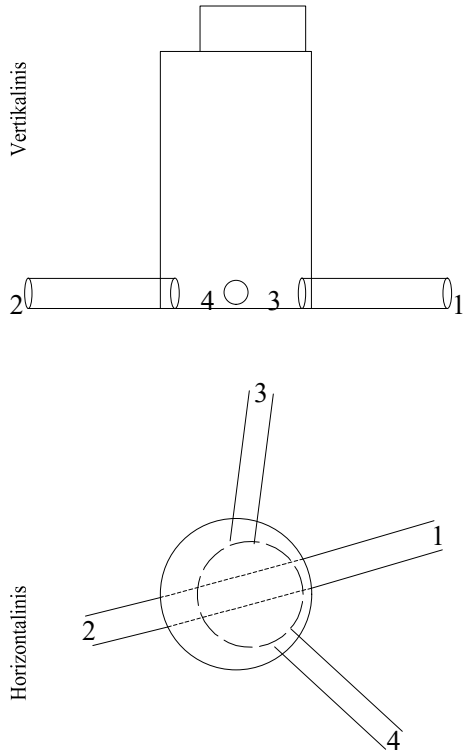

SĄSAJOS SCHEMA

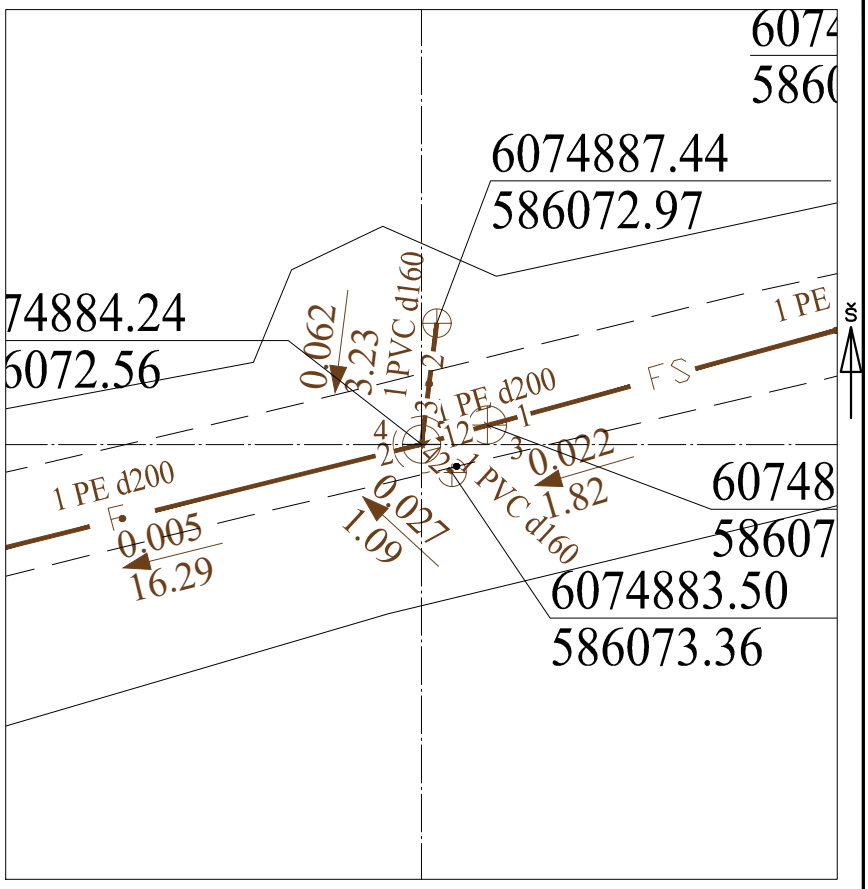

Pavadinimas		Medžiaga	Skersmuo arba matm., mm		Atstumas nuo dangčio, m		Altitudė
Dangtis		ket	640				147.03
Žemė		žv			0.00		147.03
Sienos		glžb					
Lubos		glžb	1000		0.76		146.27
Dugnas		glžb	1000		1.50		145.53
Vamzdžiai	Nr. 1	PE	Išorinis	200	Viršus	1.30	145.73
			Vidinis		Apačia	1.50	145.53
	Nr. 2	PE	Išorinis	200	Viršus	1.30	145.73
			Vidinis		Apačia	1.50	145.53
	Nr. 3	PVC	Išorinis	160	Viršus	1.32	145.71
			Vidinis		Apačia	1.48	145.55
	Nr. 4	PVC	Išorinis	160	Viršus	1.32	145.71
			Vidinis		Apačia	1.48	145.55
	Nr. 5		Išorinis		Viršus		
			Vidinis		Apačia		
	Nr. 6		Išorinis		Viršus		
			Vidinis		Apačia		
	Nr. 7		Išorinis		Viršus		
			Vidinis		Apačia		
	Nr. 8		Išorinis		Viršus		
			Vidinis		Apačia		
	Nr. 9		Išorinis		Viršus		
			Vidinis		Apačia		
	Nr. 10		Išorinis		Viršus		
			Vidinis		Apačia		
	Nr. 11		Išorinis		Viršus		
			Vidinis		Apačia		
	Nr. 12		Išorinis		Viršus		
			Vidinis		Apačia		

Lipynės: 3, metalas (medžiaga, kiekis)

Ar yra vandens? Ne

Ar yra dujų? Ne

Pastabos:

X = 6074884.24; Y = 586072.56

Objektas:

Matavimus atliko	K.Urbonė (vardas ir pavardė)		
	1GKV-33 (geodezininko kv.paž.Nr.)	(parašas)	2022-05-19 (data)
Matavimus atliko	(vardas ir pavardė)		
	(geodezininko kv.paž.Nr.)	(parašas)	(data)
Matavimus atliko	(vardas ir pavardė)		
	(geodezininko kv.paž.Nr.)	(parašas)	(data)