Buit. ir gamyb. nuot. tink.	Nuotekų kanalizacijos šulinys	11
(inžinerinio tinklo pavadinimas)	(įrenginio pavadinimas)	(įrenginio numeris)
Krakiškių Sodų 1-oji g., Vilniaus m.		77340005
(adresas)		(LKS-94 M 1:500 plano numeris)

ĮRENGINIO PJŪVIAI (matmenys duoti m)

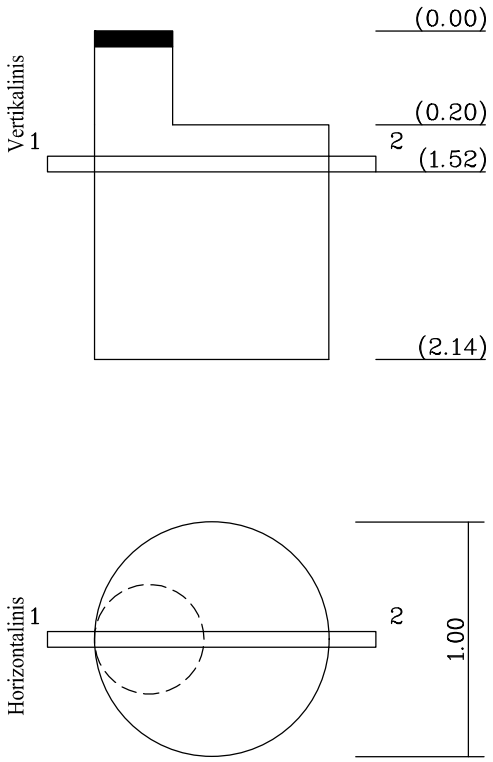

SĄSAJOS SCHEMA

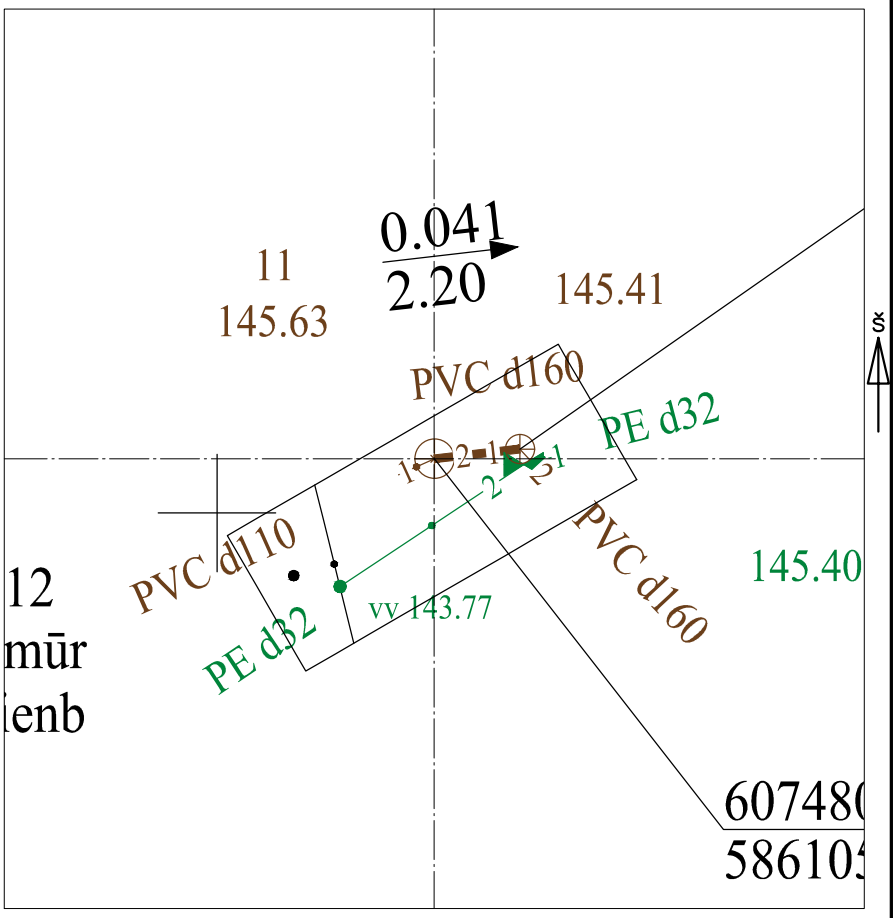

Pavadinimas		Medžiaga	Skersmuo arba matm., mm		Atstumas nuo dangčio, m		Altitudė
Dangtis		ket	650				145.63
Žemė					0.00		145.63
Sienos		bet					
Lubos		bet	1000		0.20		145.43
Dugnas		bet	1000		2.14		143.49
Vamzdžiai	Nr. 1	PVC	Išorinis	110	Viršus		
			Vidinis		Apačia	1.52	144.11
	Nr. 2	PVC	Išorinis	160	Viršus		
			Vidinis		Apačia	1.52	144.11
	Nr. 3		Išorinis		Viršus		
			Vidinis		Apačia		
	Nr. 4		Išorinis		Viršus		
			Vidinis		Apačia		
	Nr. 5		Išorinis		Viršus		
			Vidinis		Apačia		
	Nr. 6		Išorinis		Viršus		
			Vidinis		Apačia		
	Nr. 7		Išorinis		Viršus		
			Vidinis		Apačia		
	Nr. 8		Išorinis		Viršus		
			Vidinis		Apačia		
	Nr. 9		Išorinis		Viršus		
			Vidinis		Apačia		
	Nr. 10		Išorinis		Viršus		
			Vidinis		Apačia		
	Nr. 11		Išorinis		Viršus		
			Vidinis		Apačia		
	Nr. 12		Išorinis		Viršus		
			Vidinis		Apačia		

Lipynės: _____
(medžiaga, kiekis)

Ar yra vandens? Ne

Ar yra dujų? Ne

Pastabos:

X = 6074801.39; Y = 586105.56

Objektas:
23/130

Matavimus atliko	A.Tumašev (vardas ir pavardė)		
	1GKV-811 (geodezininko kv.paž.Nr.)	(parašas)	2023-06-14 (data)
Matavimus atliko	(vardas ir pavardė)		
	(geodezininko kv.paž.Nr.)	(parašas)	(data)
Matavimus atliko	(vardas ir pavardė)		
	(geodezininko kv.paž.Nr.)	(parašas)	(data)