Vandentiekis	Vandentiekio šulinys	9
(inžinerinio tinklo pavadinimas)	(įrenginio pavadinimas)	(įrenginio numeris)

Mileišiškių Sodų 8-oji g., VIlniaus m.
(adresas)

77330367
(LKS-94 M 1:500 plano numeris)

ĮRENGINIO PJŪVIAI (matmenys duoti m)

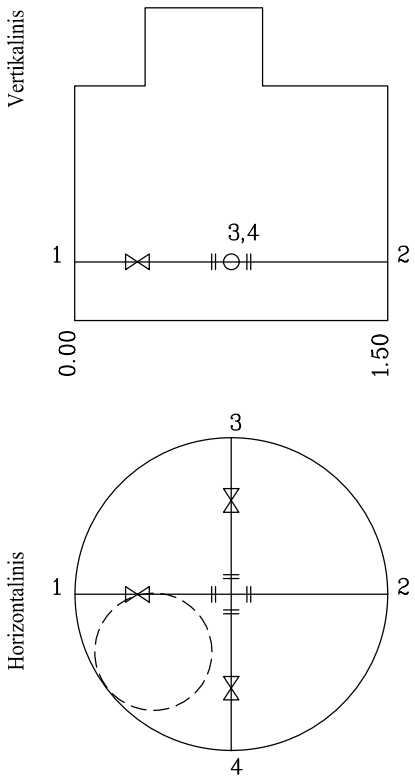

SĄSAJOS SCHEMA

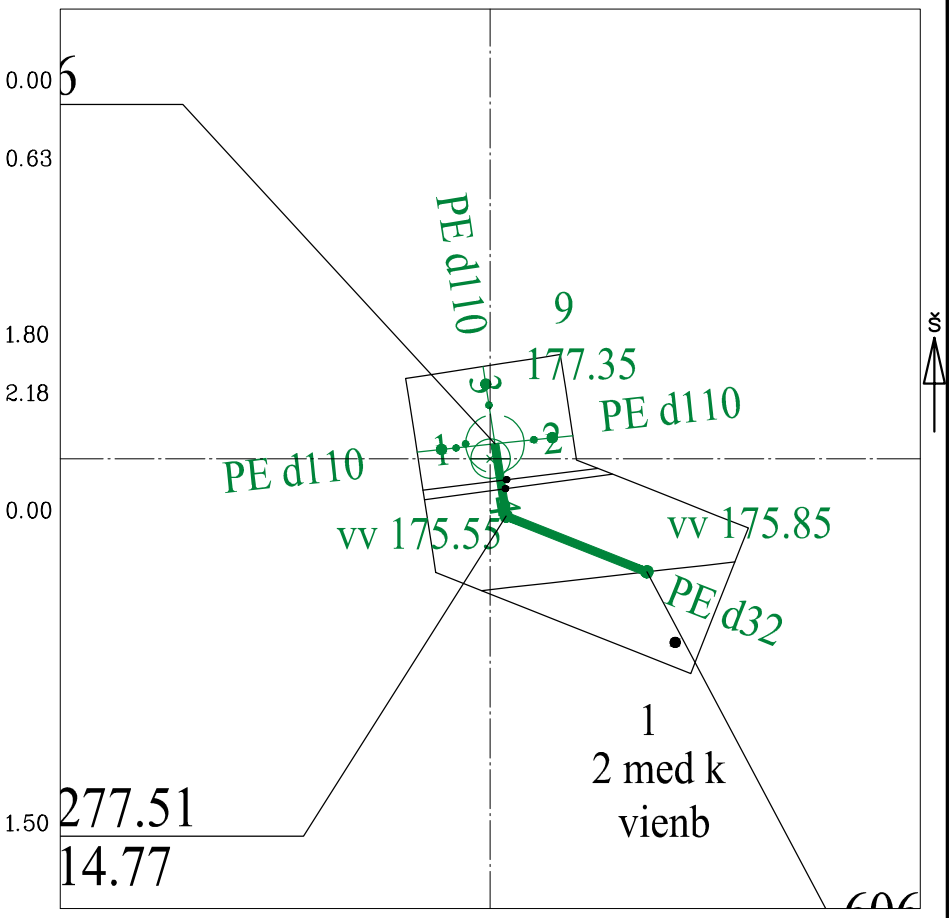

Pavadinimas		Medžiaga	Skersmuo arba matm., mm		Atstumas nuo dangčio, m		Altitudė
Dangtis		ket	650				177.35
Žemė					0.00		177.35
Sienos		bet					
Lubos		bet	1500		0.63		176.72
Dugnas		bet	1500		2.18		175.17
Vamzdžiai	Nr. 1	PE	Išorinis	110	Viršus	1.80	175.55
			Vidinis		Apačia		
	Nr. 2	PE	Išorinis	110	Viršus	1.80	175.55
			Vidinis		Apačia		
	Nr. 3	PE	Išorinis	110	Viršus	1.80	175.55
			Vidinis		Apačia		
	Nr. 4	PE	Išorinis	32	Viršus	1.80	175.55
			Vidinis		Apačia		
	Nr. 5		Išorinis		Viršus		
			Vidinis		Apačia		
	Nr. 6		Išorinis		Viršus		
			Vidinis		Apačia		
	Nr. 7		Išorinis		Viršus		
			Vidinis		Apačia		
	Nr. 8		Išorinis		Viršus		
			Vidinis		Apačia		
	Nr. 9		Išorinis		Viršus		
			Vidinis		Apačia		
	Nr. 10		Išorinis		Viršus		
			Vidinis		Apačia		
	Nr. 11		Išorinis		Viršus		
			Vidinis		Apačia		
	Nr. 12		Išorinis		Viršus		
			Vidinis		Apačia		

Lipynės: 6
(medžiaga, kiekis)

Ar yra vandens? Ne

Ar yra dujų? Ne

Pastabos:

X = 6065278.98; Y = 586614.36

Objektas:
22/65

Matavimus atliko	A.Tumašev (vardas ir pavardė)		
	1GKV-811 (geodezininko kv.paž.Nr.)	(parašas)	2022-03-30 (data)
Matavimus atliko	(vardas ir pavardė)		
	(geodezininko kv.paž.Nr.)	(parašas)	(data)
Matavimus atliko	(vardas ir pavardė)		
	(geodezininko kv.paž.Nr.)	(parašas)	(data)