Buit. ir gamyb. nuot. tink.
(Komunikacija)

Nuotekų kanalizacijos šulinys
(įrenginio pavadinimas)

Nr.( 92-D-10 ) 1 KORTELĖ

Vilnius (Miestas) B.Sruogos (Gatvė)

77/33-0341
(Planšeto nomenklatūra)

ŠULINIO PJŪVIAI (Matmenys duoti m)

Vertikalinis

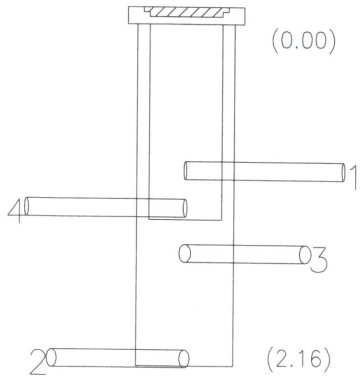


Horizontalinis

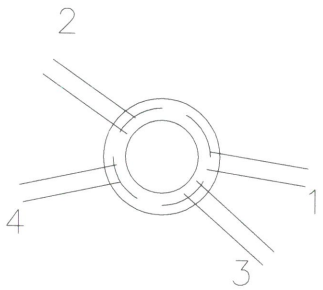


PRIRIŠIMO BRĖŽINYS

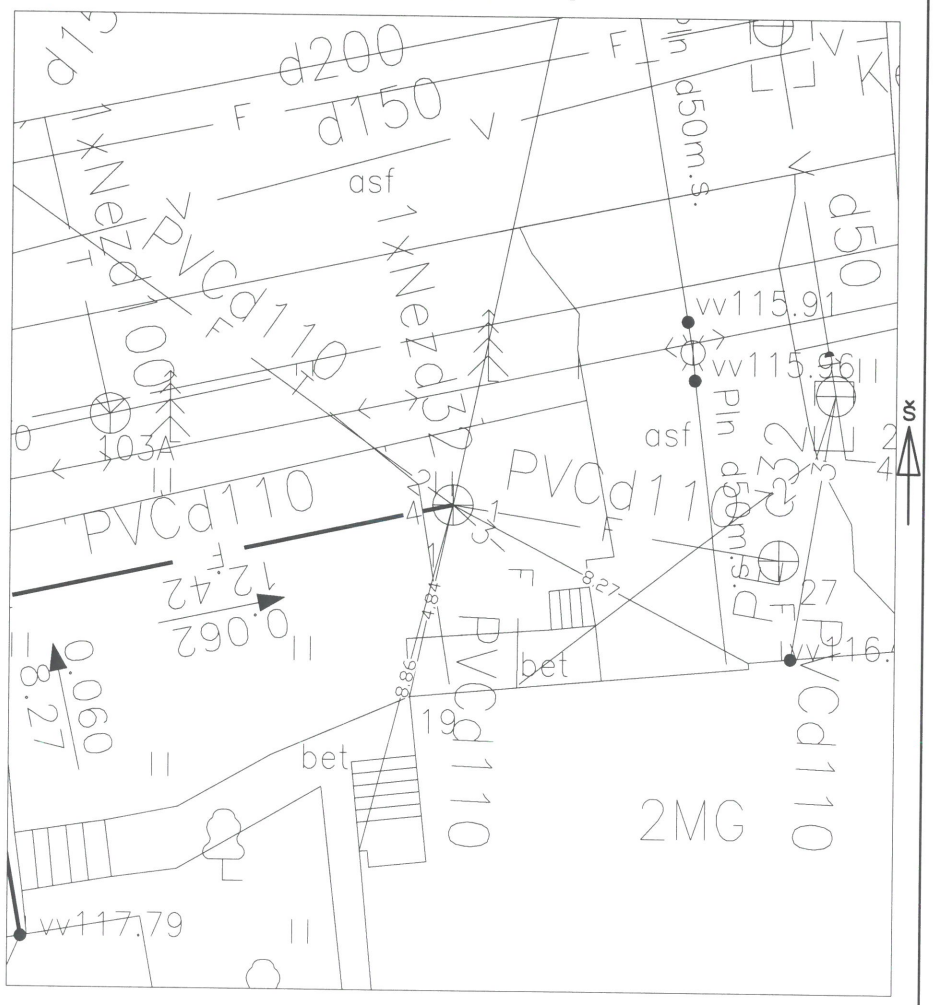


| Pavadinimas | Medžiaga | Diametras | Atstumas nuo dangčio | | Altitudės |
|---|---|---|---|---|---|
| Dangtis | Ketus | 315 | | | 117.78 |
| Žemė | Gruntas | | 0.00 | | 117.78 |
| Sienos | Plastm. | | | | |
| Dugnas | Plastm. | 315 | 2.16 | | 115.62 |
| Vamzdžiai Nr. 1 | PVC | 110 | Viršus | 0.91 | 116.87 |
| | | | Apačia | 1.02 | 116.76 |
| Nr. 2 | PVC | 110 | Viršus | 2.16 | 115.62 |
| | | | Apačia | 2.27 | 115.51 |
| Nr. 3 | PVC | 110 | Viršus | 1.46 | 116.32 |
| | | | Apačia | 1.57 | 116.21 |
| Nr. 4 | PVC | 110 | Viršus | 1.16 | 116.62 |
| | | | Apačia | 1.27 | 116.51 |
| Nr. 5 | | | Viršus | | |
| | | | Apačia | | |
| Nr. 6 | | | Viršus | | |
| | | | Apačia | | |
| Nr. 7 | | | Viršus | | |
| | | | Apačia | | |
| Nr. 8 | | | Viršus | | |
| | | | Apačia | | |

Lipynės
(medžiaga, kiekis)

Ar yra vandens

Ar yra dujų

Pastabos X = 6065720.87; Y = 585035.93
LAS07

UAB "GEOMANAI"

Objekto nr.

| | | |
|---|---|---|
| Sudarė | Parašas | J.Giedraitis<br>Pavardė |
| Patikrino | Parašas | Pavardė |

2021-08-24
(įrenginio tyrinėjimo data)