Buit. ir gamyb. nuot. tink.
(Komunikacija)

Nuotekų kanalizacijos šulinys
(įrenginio pavadinimas)

Nr.(_____) 31 KORTELĖ

Vilnius (Miestas) Vanagų (Gatvė)

77/33-0277
(Planšeto nomenklatūra)

ŠULINIO PJŪVIAI (Matmenys duoti m)

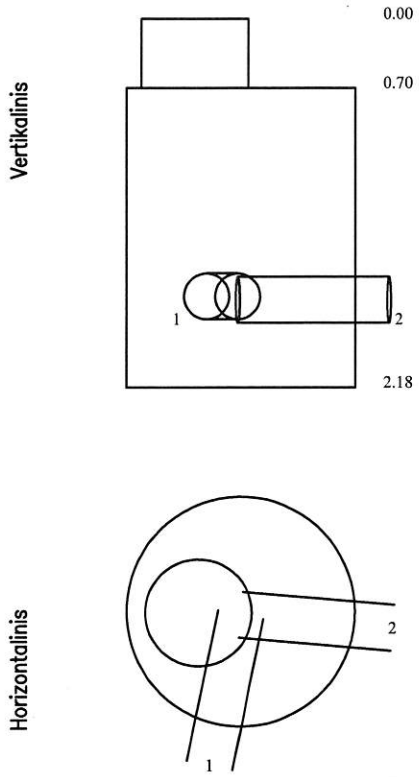

PRIRIŠIMO BRĖŽINYS

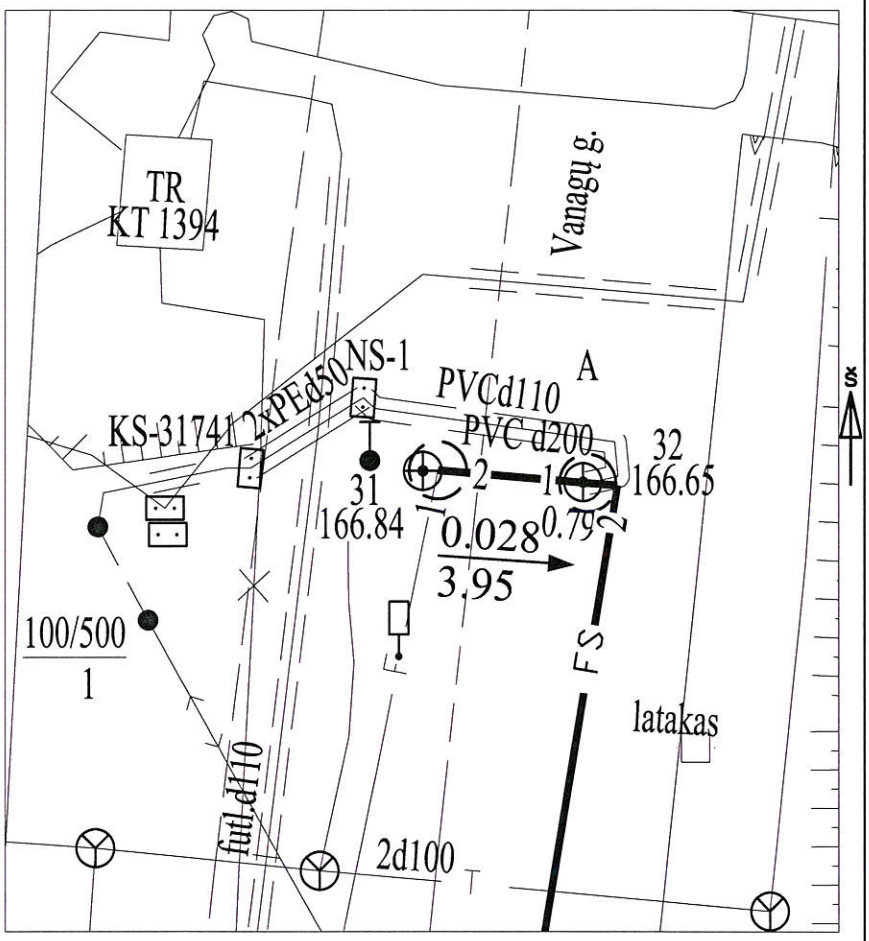

Pavadinimas		Medžiaga	Diametras	Atstumas nuo dangčio		Altitudės
Dangtis		Ketus	650			166.84
Žemė						
Sienos		Betonas				
Dugnas		Betonas	1500	2.18		164.66
Vamzdžiai	Nr. 1	Ket	200	Viršus		
				Apačia	2.05	164.79
	Nr. 2	PVC	200	Viršus		
				Apačia	2.08	164.76
	Nr. 3			Viršus		
				Apačia		
	Nr. 4			Viršus		
				Apačia		
	Nr. 5			Viršus		
				Apačia		
	Nr. 6			Viršus		
				Apačia		
	Nr. 7			Viršus		
				Apačia		
	Nr. 8			Viršus		
				Apačia		

Lipynės 6
(medžiaga, kiekis)

Ar yra vandens

Ar yra dujų

Pastabos X = 6066719.44; Y = 589194.82
LAS07

UAB "KRS"

Objekto nr.

Sudarė	Parašas	E. Malakauskis Pavardė
Patikrino	Parašas	Pavardė

2020-01-29
(įrenginio tyrinėjimo data)