| Buit. ir gamyb. nuot. tink. | Nuotekų kanalizacijos šulinys | 49 |
|---|---|---|
| (inžinerinio tinklo pavadinimas) | (įrenginio pavadinimas) | (įrenginio numeris) |

| Vilniaus m. sav., Vilniaus m., Plytinės g. 25 | 77330268 |
|---|---|
| (adresas) | (LKS-94 M 1:500 plano numeris) |

## ĮRENGINIO PJŪVIAI (matmenys duoti m)

Vertikalinis

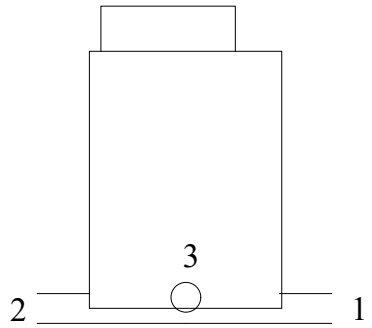


Horizontalinis

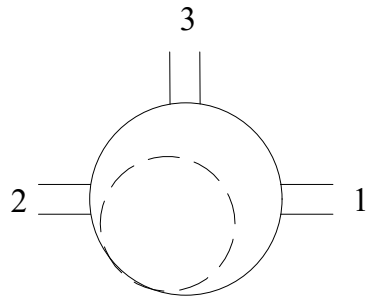


## SĄSAJOS SCHEMA

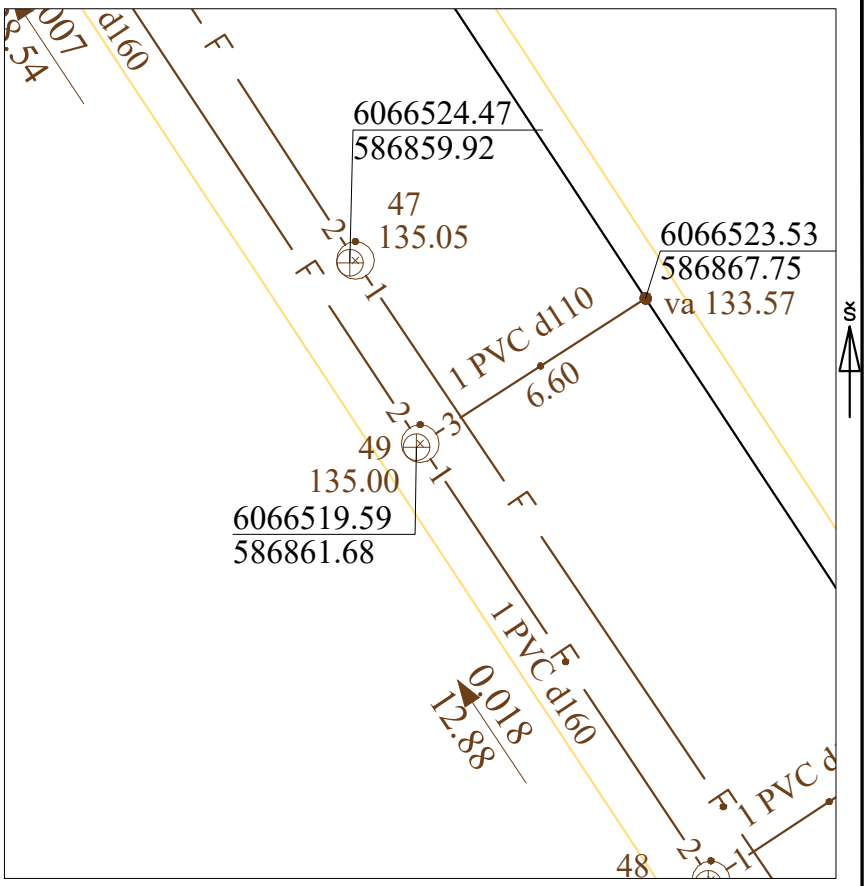


| Pavadinimas | | Medžiaga | Skersmuo arba matm., mm | | Atstumas nuo dangčio, m | | Altitudė |
|---|---|---|---|---|---|---|---|
| Dangtis | | ket | 650 | | | | 135.00 |
| Žemė | | tr | | | 0.00 | | 135.00 |
| Sienos | | bet | | | | | |
| Lubos | | bet | | | | | |
| Dugnas | | bet | 1000 | | 1.44 | | 133.56 |
| Vamzdžiai | Nr. 1 | PVC | Išorinis | 160 | Viršus | 1.38 | 133.62 |
| | | | Vidinis | | Apačia | 1.54 | 133.46 |
| | Nr. 2 | PVC | Išorinis | 160 | Viršus | 1.40 | 133.60 |
| | | | Vidinis | | Apačia | 1.56 | 133.44 |
| | Nr. 3 | PVC | Išorinis | 110 | Viršus | 1.39 | 133.61 |
| | | | Vidinis | | Apačia | 1.50 | 133.50 |
| | Nr. 4 | | Išorinis | | Viršus | | |
| | | | Vidinis | | Apačia | | |
| | Nr. 5 | | Išorinis | | Viršus | | |
| | | | Vidinis | | Apačia | | |
| | Nr. 6 | | Išorinis | | Viršus | | |
| | | | Vidinis | | Apačia | | |
| | Nr. 7 | | Išorinis | | Viršus | | |
| | | | Vidinis | | Apačia | | |
| | Nr. 8 | | Išorinis | | Viršus | | |
| | | | Vidinis | | Apačia | | |
| | Nr. 9 | | Išorinis | | Viršus | | |
| | | | Vidinis | | Apačia | | |
| | Nr. 10 | | Išorinis | | Viršus | | |
| | | | Vidinis | | Apačia | | |
| | Nr. 11 | | Išorinis | | Viršus | | |
| | | | Vidinis | | Apačia | | |
| | Nr. 12 | | Išorinis | | Viršus | | |
| | | | Vidinis | | Apačia | | |

Lipynės: 4
(medžiaga, kiekis)

Ar yra vandens? Ne

Ar yra dujų? Ne

Pastabos:

X = 6066519.69; Y = 586861.78

Objektas:

| Matavimus atliko | P.Timinskas (vardas ir pavardė) | | |
|---|---|---|---|
| | 540 (geodezininko kv.paž.Nr.) | (parašas) | 2022-08-12 (data) |
| Matavimus atliko | (vardas ir pavardė) | | |
| | (geodezininko kv.paž.Nr.) | (parašas) | (data) |
| Matavimus atliko | (vardas ir pavardė) | | |
| | (geodezininko kv.paž.Nr.) | (parašas) | (data) |