Buit. ir gamyb. nuot. tink.	Nuotekų kanalizacijos šulinys	4
(inžinerinio tinklo pavadinimas)	(įrenginio pavadinimas)	(įrenginio numeris)
O. Milašiaus g., Vilnius		77330262
(adresas)		(LKS-94 M 1:500 plano numeris)

ĮRENGINIO PJŪVIAI (matmenys duoti m)

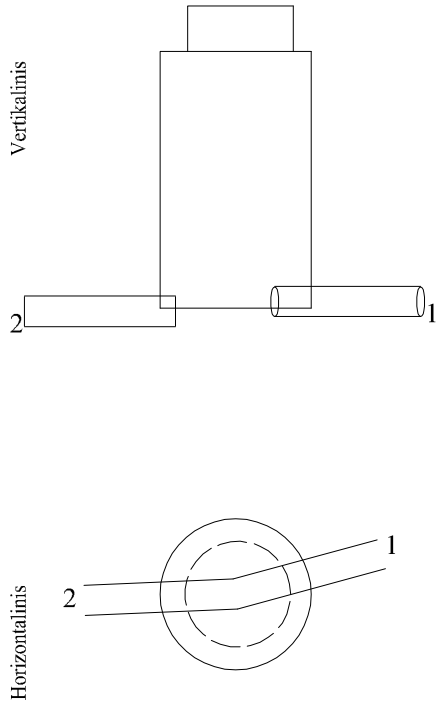

SĄSAJOS SCHEMA

Pavadinimas		Medžiaga	Skersmuo arba matm., mm		Atstumas nuo dangčio, m		Altitudė
Dangtis		ket	650				116.96
Žemė					0.00		116.96
Sienos		glžb					
Lubos		glžb	1000		0,6		116.36
Dugnas		bet	1000		1.32		115.64
Vamzdžiai	Nr. 1	PE	Išorinis	200	Viršus		
			Vidinis		Apačia	1.36	115.60
	Nr. 2	PVC	Išorinis	200	Viršus		
			Vidinis		Apačia	1.42	115.54
	Nr. 3		Išorinis		Viršus		
			Vidinis		Apačia		
	Nr. 4		Išorinis		Viršus		
			Vidinis		Apačia		
	Nr. 5		Išorinis		Viršus		
			Vidinis		Apačia		
	Nr. 6		Išorinis		Viršus		
			Vidinis		Apačia		
	Nr. 7		Išorinis		Viršus		
			Vidinis		Apačia		
	Nr. 8		Išorinis		Viršus		
			Vidinis		Apačia		
	Nr. 9		Išorinis		Viršus		
			Vidinis		Apačia		
	Nr. 10		Išorinis		Viršus		
			Vidinis		Apačia		
	Nr. 11		Išorinis		Viršus		
			Vidinis		Apačia		
	Nr. 12		Išorinis		Viršus		
			Vidinis		Apačia		

Lipynės: 3
(medžiaga, kiekis)

Ar yra vandens? Ne

Ar yra dujų? Ne

Pastabos:

X = 6066549.44; Y = 585268.56

Objektas:

Matavimus atliko	G. Veikutytė (vardas ir pavardė)		
	(geodezininko kv.paž.Nr.)	Alikutė (parašas)	2023-03-29 (data)
Matavimus atliko	D. Katilius (vardas ir pavardė)		
	IGKV-221 (geodezininko kv.paž.Nr.)	(parašas)	2023-03-29 (data)
Matavimus atliko	(vardas ir pavardė)		
	(geodezininko kv.paž.Nr.)	(parašas)	(data)