| Buit. ir gamyb. nuot. tink. | Nuotekų kanalizacijos šulinys | 3 |
|---|---|---|
| (inžinerinio tinklo pavadinimas) | (įrenginio pavadinimas) | (įrenginio numeris) |

| Vilniaus m. sav., Vilniaus m., Nugalėtojų g. | 77330206 |
|---|---|
| (adresas) | (LKS-94 M 1:500 plano numeris) |

## ĮRENGINIO PJŪVIAI (matmenys duoti m)

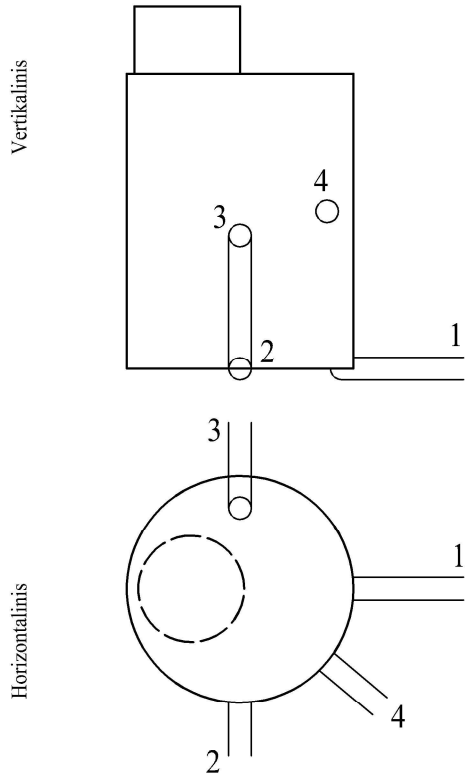


## SĄSAJOS SCHEMA

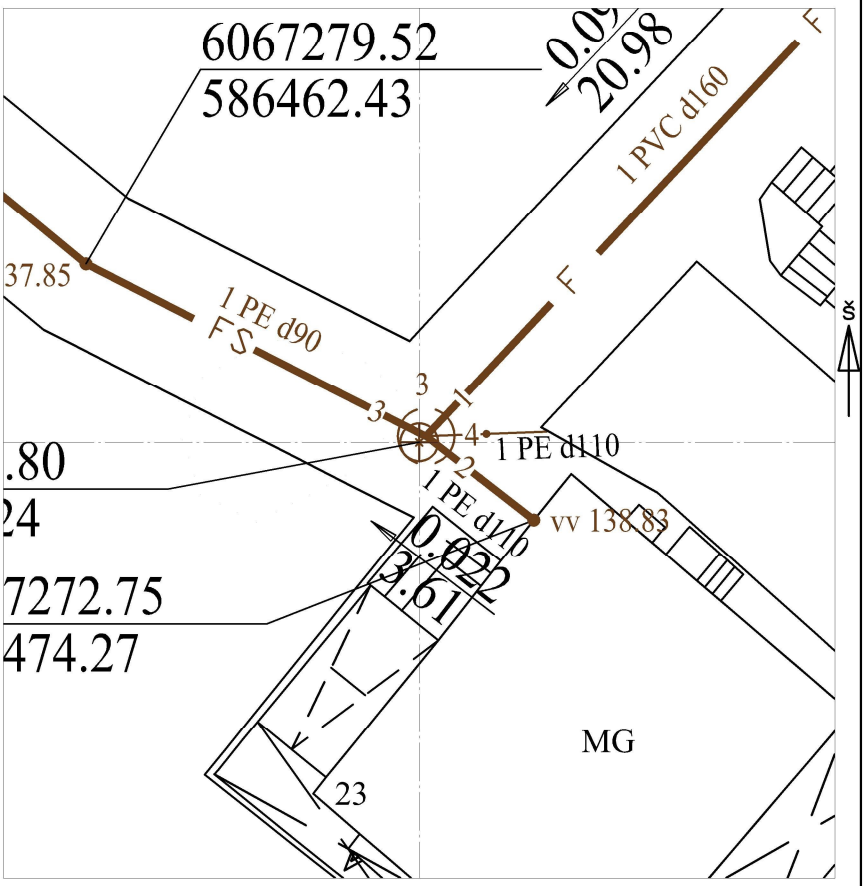


| Pavadinimas | | Medžiaga | Skersmuo arba matm., mm | | Atstumas nuo dangčio, m | | Altitudė |
|---|---|---|---|---|---|---|---|
| Dangtis | | ket | 640 | | | | 141.05 |
| Žemė | | gr | | | 0.00 | | 141.05 |
| Sienos | | bet | | | | | |
| Lubos | | bet | 1500 | | 0.50 | | 140.55 |
| Dugnas | | bet | 1500 | | 2.25 | | 138.80 |
| Vamzdžiai | Nr. 1 | PVC | Išorinis | 160 | Viršus | 2.14 | 138.91 |
| | | | Vidinis | | Apačia | 2.30 | 138.75 |
| | Nr. 2 | PVC | Išorinis | 110 | Viršus | 2.19 | 138.86 |
| | | | Vidinis | | Apačia | 2.30 | 138.75 |
| | Nr. 3 | PE | Išorinis | 90 | Viršus | 2.25 | 138.80 |
| | | | Vidinis | | Apačia | 2.34 | 138.71 |
| | Nr. 4 | PVC | Išorinis | 110 | Viršus | 0.94 | 140.11 |
| | | | Vidinis | | Apačia | 1.05 | 140.00 |
| | Nr. 5 | | Išorinis | | Viršus | | |
| | | | Vidinis | | Apačia | | |
| | Nr. 6 | | Išorinis | | Viršus | | |
| | | | Vidinis | | Apačia | | |
| | Nr. 7 | | Išorinis | | Viršus | | |
| | | | Vidinis | | Apačia | | |
| | Nr. 8 | | Išorinis | | Viršus | | |
| | | | Vidinis | | Apačia | | |
| | Nr. 9 | | Išorinis | | Viršus | | |
| | | | Vidinis | | Apačia | | |
| | Nr. 10 | | Išorinis | | Viršus | | |
| | | | Vidinis | | Apačia | | |
| | Nr. 11 | | Išorinis | | Viršus | | |
| | | | Vidinis | | Apačia | | |
| | Nr. 12 | | Išorinis | | Viršus | | |
| | | | Vidinis | | Apačia | | |

Lipynės: 4
(medžiaga, kiekis)

Ar yra vandens? Ne

Ar yra dujų? Ne

Pastabos:

X = 6067274.80; Y = 586471.24

Objektas:

| Matavimus atliko | H. MISIUKAS (vardas ir pavardė) | | |
|---|---|---|---|
| | 1GKV-555 (geodezininko kv.paž.Nr.) | (parašas) | 2022-08-09 (data) |
| Matavimus atliko | (vardas ir pavardė) | | |
| | (geodezininko kv.paž.Nr.) | (parašas) | (data) |
| Matavimus atliko | (vardas ir pavardė) | | |
| | (geodezininko kv.paž.Nr.) | (parašas) | (data) |