Buit. ir gamyb. nuot. tink.	Nuotekų kanalizacijos šulinys	7
(inžinerinio tinklo pavadinimas)	(įrenginio pavadinimas)	(įrenginio numeris)

Vilniaus, Džiaugsmo g. — (adresas)

77320338 — (LKS-94 M 1:500 plano numeris)

ĮRENGINIO PJŪVIAI (matmenys duoti m)

Vertikalinis

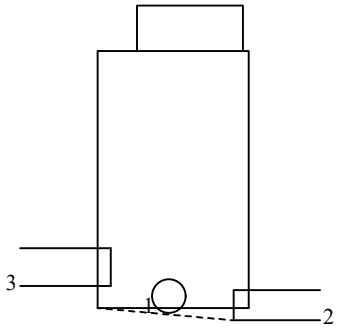

Horizontalinis

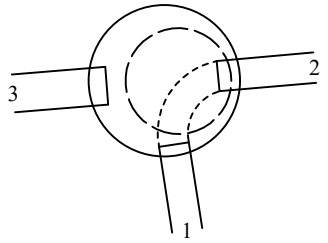

SĄSAJOS SCHEMA

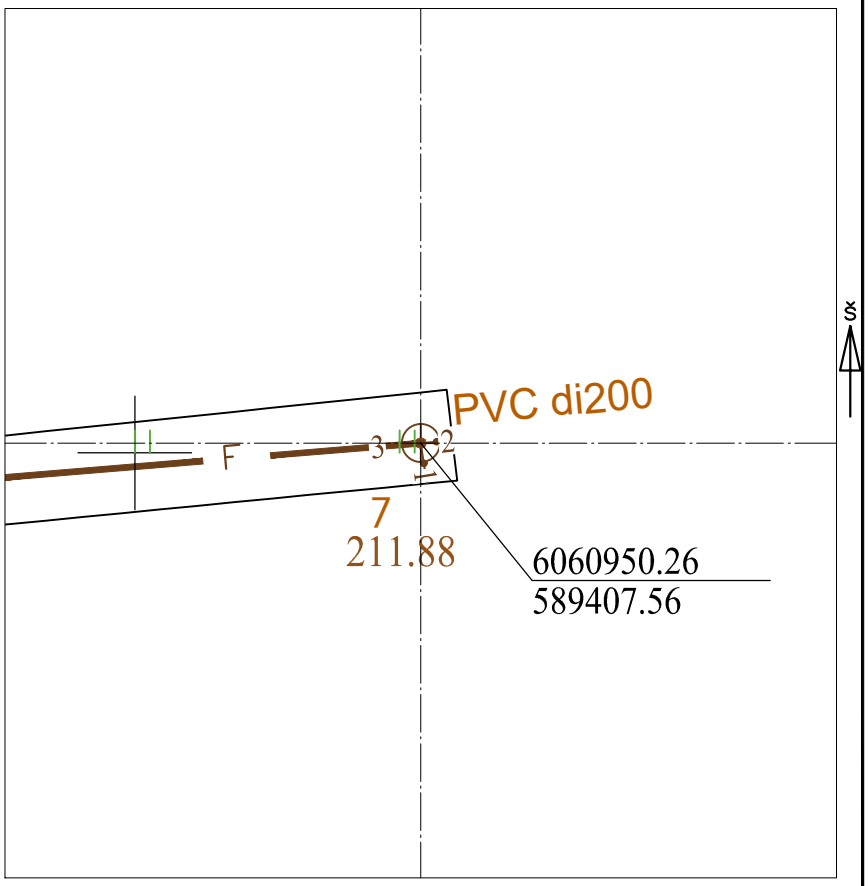

Pavadinimas		Medžiaga	Skersmuo arba matm., mm		Atstumas nuo dangčio, m		Altitudė
Dangtis		ket	700				211.88
Žemė		grunt			0.00		211.88
Sienos		glžb					
Lubos							
Dugnas		glžb	1000		1.79		210.09
Vamzdžiai	Nr. 1	PVC	Išorinis	200	Viršus	1.76	210.12
			Vidinis		Apačia	1.96	209.92
	Nr. 2	PVC	Išorinis	200	Viršus	1.88	210.00
			Vidinis		Apačia	2.08	209.80
	Nr. 3	PE	Išorinis	250	Viršus	1.57	210.31
			Vidinis		Apačia	1.82	210.06
	Nr. 4		Išorinis		Viršus		
			Vidinis		Apačia		
	Nr. 5		Išorinis		Viršus		
			Vidinis		Apačia		
	Nr. 6		Išorinis		Viršus		
			Vidinis		Apačia		
	Nr. 7		Išorinis		Viršus		
			Vidinis		Apačia		
	Nr. 8		Išorinis		Viršus		
			Vidinis		Apačia		
	Nr. 9		Išorinis		Viršus		
			Vidinis		Apačia		
	Nr. 10		Išorinis		Viršus		
			Vidinis		Apačia		
	Nr. 11		Išorinis		Viršus		
			Vidinis		Apačia		
	Nr. 12		Išorinis		Viršus		
			Vidinis		Apačia		

Lipynės: _____ (medžiaga, kiekis)

Ar yra vandens? Ne

Ar yra dujų? Ne

Pastabos:

X = 6060950.26; Y = 589407.56

Objektas:

Matavimus atliko	E. Galdikas (vardas ir pavardė)		
	1GKV-38 (geodezininko kv.paž.Nr.)	(parašas)	2022-09-28 (data)
Matavimus atliko	(vardas ir pavardė)		
	(geodezininko kv.paž.Nr.)	(parašas)	(data)
Matavimus atliko	(vardas ir pavardė)		
	(geodezininko kv.paž.Nr.)	(parašas)	(data)