Buit. ir gamyb. nuot. tink.	Nuotekų kanalizacijos šulinys	53
(inžinerinio tinklo pavadinimas)	(įrenginio pavadinimas)	(įrenginio numeris)

Vilniaus m. sav., Vilniaus m., Galindų g.	77310132
(adresas)	(LKS-94 M 1:500 plano numeris)

ĮRENGINIO PJŪVIAI (matmenys duoti m)

Vertikalinis

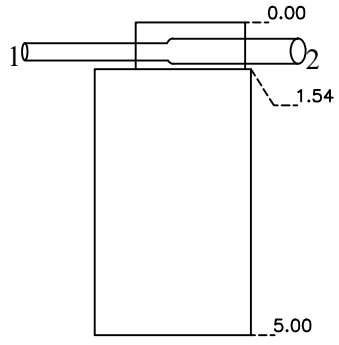

Horizontalinis

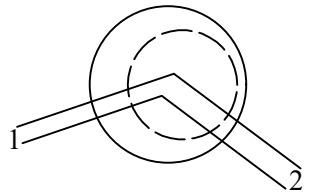

SĄSAJOS SCHEMA

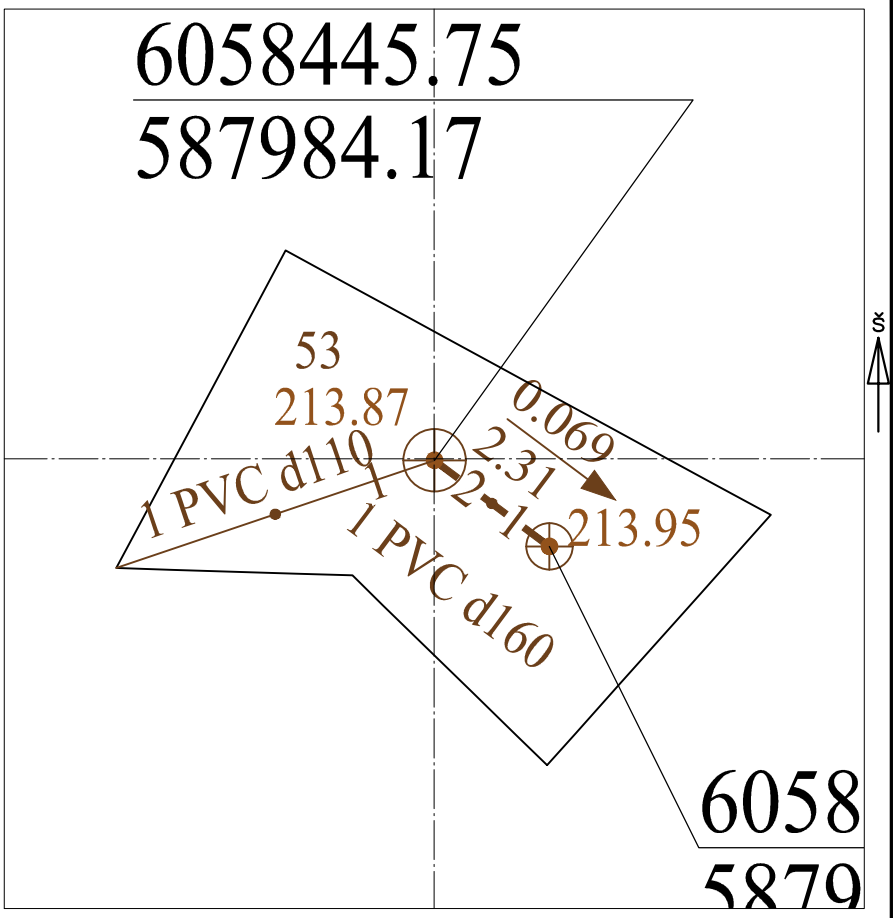

Pavadinimas		Medžiaga	Skersmuo arba matm., mm		Atstumas nuo dangčio, m		Altitudė
Dangtis		met	650				213.87
Žemė		tr			0.00		213.87
Sienos		bet					
Lubos		bet	650		1.54		212.33
Dugnas		bet	2000		5.00		208.87
Vamzdžiai	Nr. 1	PVC	Išorinis	110	Viršus		
			Vidinis		Apačia	1.36	212.51
	Nr. 2	PVC	Išorinis	160	Viršus		
			Vidinis		Apačia	1.41	212.46
	Nr. 3		Išorinis		Viršus		
			Vidinis		Apačia		
	Nr. 4		Išorinis		Viršus		
			Vidinis		Apačia		
	Nr. 5		Išorinis		Viršus		
			Vidinis		Apačia		
	Nr. 6		Išorinis		Viršus		
			Vidinis		Apačia		
	Nr. 7		Išorinis		Viršus		
			Vidinis		Apačia		
	Nr. 8		Išorinis		Viršus		
			Vidinis		Apačia		
	Nr. 9		Išorinis		Viršus		
			Vidinis		Apačia		
	Nr. 10		Išorinis		Viršus		
			Vidinis		Apačia		
	Nr. 11		Išorinis		Viršus		
			Vidinis		Apačia		
	Nr. 12		Išorinis		Viršus		
			Vidinis		Apačia		

Lipynės: 0
(medžiaga, kiekis)

Ar yra vandens? Ne

Ar yra dujų? Ne

Pastabos:

X = 6058445.75; Y = 587984.16

Objektas:

Matavimus atliko	Marius Merfeldas (vardas ir pavardė)		
	1GKV-1708 (geodezininko kv.paž.Nr.)	(parašas)	2023-09-07 (data)
Matavimus atliko	(vardas ir pavardė)		
	(geodezininko kv.paž.Nr.)	(parašas)	(data)
Matavimus atliko	(vardas ir pavardė)		
	(geodezininko kv.paž.Nr.)	(parašas)	(data)