Buit. ir gamyb. nuot. tink.
(Komunikacija)

Nuotekų kanalizacijos šulinys
(įrenginio pavadinimas)

Nr.(_____) 171 KORTELĖ

Vilkaviškis (Miestas) | Gurių sodų 10-oji g. (Gatvė) | 77/31-0108, 173-B-9 (Planšeto nomenklatūra)

ŠULINIO PJŪVIAI (Matmenys duoti m)

Vertikalinis

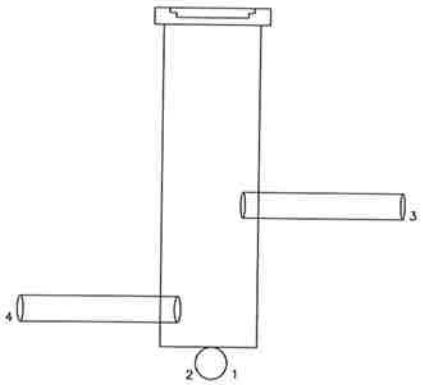

Horizontalinis

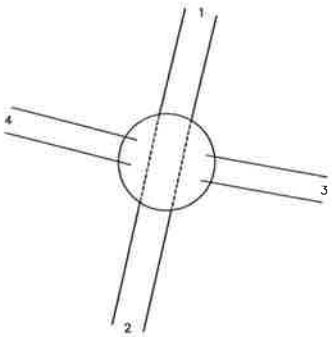

PRIRIŠIMO BRĖŽINYS

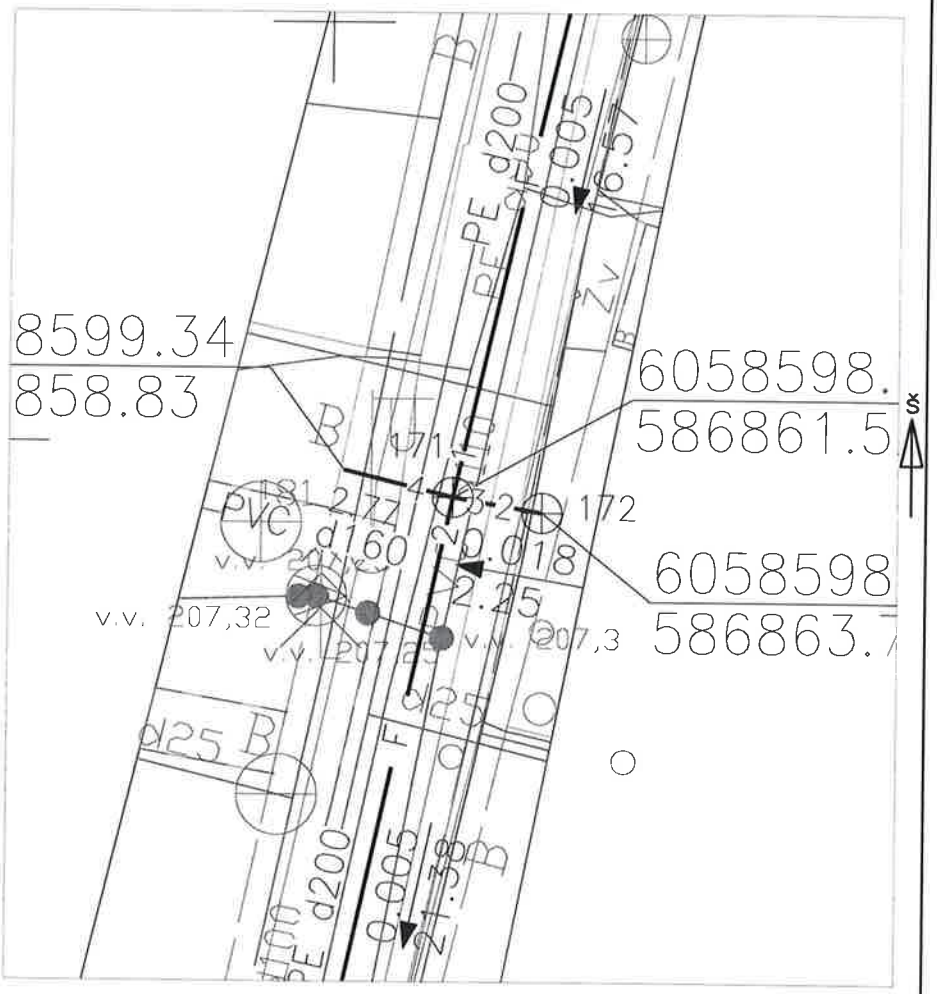

Pavadinimas	Medžiaga	Diametras	Atstumas nuo dangčio		Altitudės
Dangtis	Ketus	320			208.23
Žemė	Žvyras		0.00		208.23
Sienos	Plastm.				
Dugnas	Plastm.	315	2.95		205.28
Vamzdžiai Nr. 1	PE	200	Viršus	2.95	205.28
			Apačia	3.15	205.08
Nr. 2	PE	200	Viršus	2.95	205.28
			Apačia	3.15	205.08
Nr. 3	PVC	160	Viršus	1.61	206.62
			Apačia	1.77	206.46
Nr. 4	PVC	160	Viršus	2.57	205.66
			Apačia	2.73	205.50
Nr. 5			Viršus		
			Apačia		
Nr. 6			Viršus		
			Apačia		
Nr. 7			Viršus		
			Apačia		
Nr. 8			Viršus		
			Apačia		

Lipynės Nėra (medžiaga, kiekis)

Ar yra vandens Nėra

Ar yra dujų Nėra

Pastabos X = 6058598.67; Y = 586861.52

UAB "Gensera"

Objekto nr. 171

Sudarė		K.Urbonė
	Parašas	Pavardė
Patikrino		
	Parašas	Pavardė

2020-03-12
(įrenginio tyrinėjimo data)