Buit. ir gamyb. nuot. tink.
(Komunikacija)

Nuotekų kanalizacijos šulinys
(įrenginio pavadinimas)

Nr.(_____) 223 KORTELĖ

Vilnius (Miestas) | Gurių sodų 10-oji g. (Gatvė) | 77/31-0088, 173-B-5 (Planšeto nomenklatūra)

ŠULINIO PJŪVIAI (Matmenys duoti m)

Vertikalinis

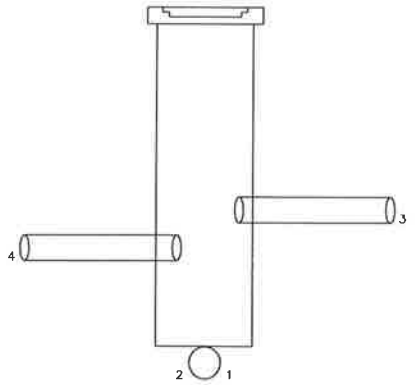

Horizontalinis

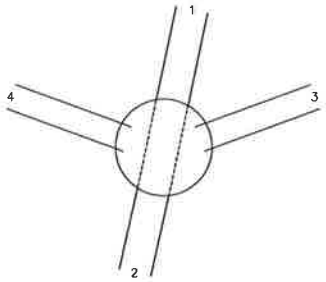

PRIRIŠIMO BRĖŽINYS

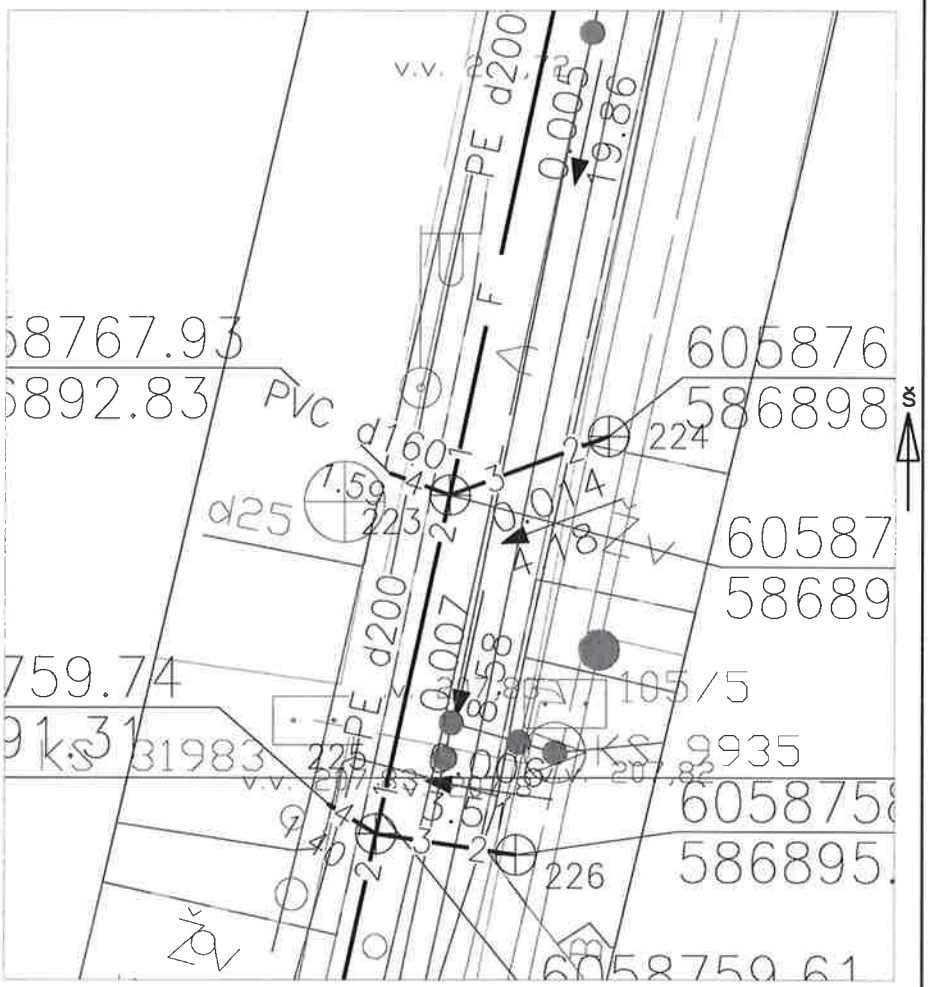

Pavadinimas		Medžiaga	Diametras	Atstumas nuo dangčio		Altitudės
Dangtis		Ketus	320			208.70
Žemė		Asfaltas		0.00		208.70
Sienos		Plastm.				
Dugnas		Plastm.	315	2.54		206.16
Vamzdžiai	Nr. 1	PE	200	Viršus	2.54	206.16
				Apačia	2.74	205.96
	Nr. 2	PE	200	Viršus	2.54	206.16
				Apačia	2.74	205.96
	Nr. 3	PVC	160	Viršus	1.41	207.29
				Apačia	1.57	207.13
	Nr. 4	PVC	160	Viršus	1.71	206.99
				Apačia	1.87	206.83
	Nr. 5			Viršus		
				Apačia		
	Nr. 6			Viršus		
				Apačia		
	Nr. 7			Viršus		
				Apačia		
	Nr. 8			Viršus		
				Apačia		

Lipynės Nėra
(medžiaga, kiekis)

Ar yra vandens Nėra

Ar yra dujų Nėra

Pastabos X = 6058767.39; Y = 586894.33

UAB "Gensera"

Objekto nr. 223

Sudarė		K.Urbonė
	Parašas	Pavardė
Patikrino		
	Parašas	Pavardė

2020-03-12
(įrenginio tyrinėjimo data)