Buit. ir gamyb. nuot. tink.	Nuotekų kanalizacijos šulinys	15
(inžinerinio tinklo pavadinimas)	(įrenginio pavadinimas)	(įrenginio numeris)

Vilnius, Pavilnio Sodų 3-ioji g.	77310049
(adresas)	(LKS-94 M 1:500 plano numeris)

ĮRENGINIO PJŪVIAI (matmenys duoti m)

Vertikalinis

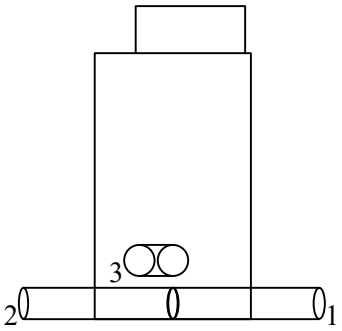

Horizontalinis

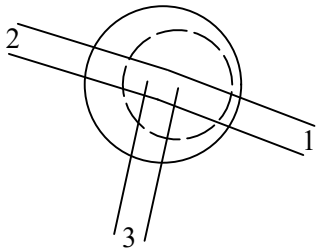

SĄSAJOS SCHEMA

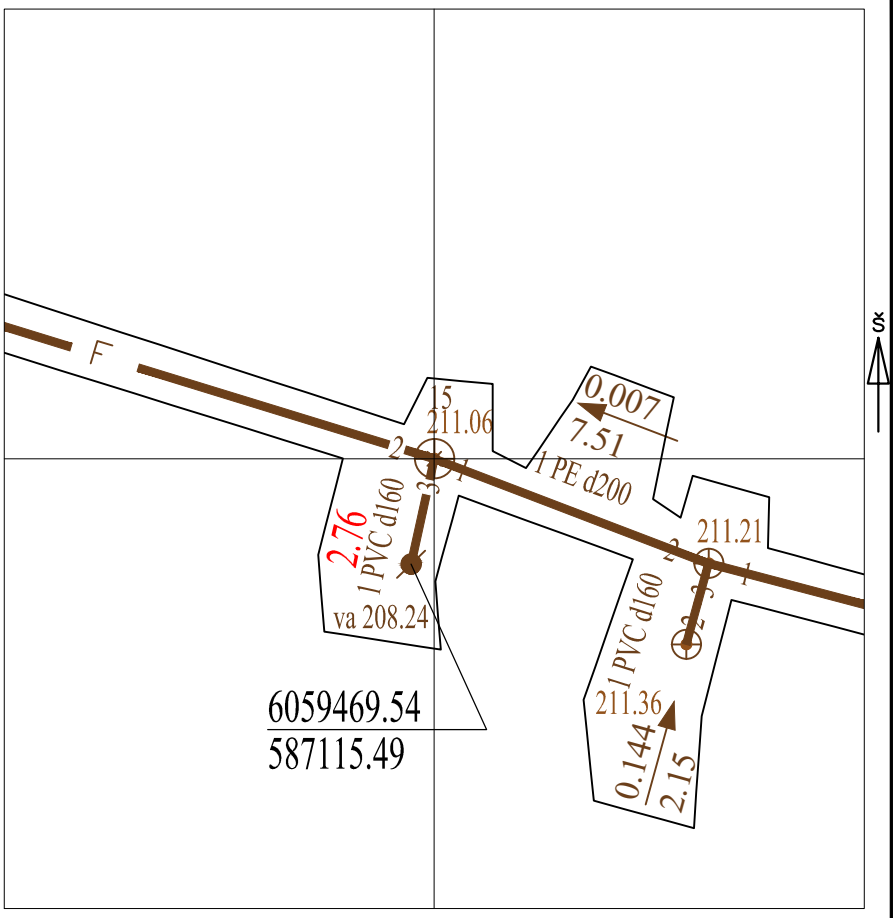

Pavadinimas		Medžiaga	Skersmuo arba matm., mm		Atstumas nuo dangčio, m		Altitudė
Dangtis		ket	640				211.00
Žemė		tr			0.00		211.00
Sienos		glžb					
Lubos		glžb	1000		0.87		210.13
Dugnas		glžb	1000		3.42		207.58
Vamzdžiai	Nr. 1	PE	Išorinis	200	Viršus		
			Vidinis		Apačia	3.42	207.58
	Nr. 2	PE	Išorinis	200	Viršus		
			Vidinis		Apačia	3.42	207.58
	Nr. 3	PE	Išorinis	200	Viršus		
			Vidinis		Apačia	2.95	208.05
	Nr. 4		Išorinis		Viršus		
			Vidinis		Apačia		
	Nr. 5		Išorinis		Viršus		
			Vidinis		Apačia		
	Nr. 6		Išorinis		Viršus		
			Vidinis		Apačia		
	Nr. 7		Išorinis		Viršus		
			Vidinis		Apačia		
	Nr. 8		Išorinis		Viršus		
			Vidinis		Apačia		
	Nr. 9		Išorinis		Viršus		
			Vidinis		Apačia		
	Nr. 10		Išorinis		Viršus		
			Vidinis		Apačia		
	Nr. 11		Išorinis		Viršus		
			Vidinis		Apačia		
	Nr. 12		Išorinis		Viršus		
			Vidinis		Apačia		

Lipynės: 9
(medžiaga, kiekis)

Ar yra vandens? Ne

Ar yra dujų? Ne

Pastabos:

X = 6059472.23; Y = 587116.08

Objektas:

Matavimus atliko	G. Šidiškis (vardas ir pavardė)		
	1GKV-154 (geodezininko kv.paž.Nr.)	(parašas)	2021-11-05 (data)
Matavimus atliko	(vardas ir pavardė)		
	(geodezininko kv.paž.Nr.)	(parašas)	(data)
Matavimus atliko	(vardas ir pavardė)		
	(geodezininko kv.paž.Nr.)	(parašas)	(data)