Buit. ir gamyb. nuot. tink.	Nuotekų kanalizacijos šulinys	27
(inžinerinio tinklo pavadinimas)	(įrenginio pavadinimas)	(įrenginio numeris)
Vilnius, Pavilnio Sodų 4-oji g.		77310048
(adresas)		(LKS-94 M 1:500 plano numeris)

ĮRENGINIO PJŪVIAI (matmenys duoti m)

Vertikalinis

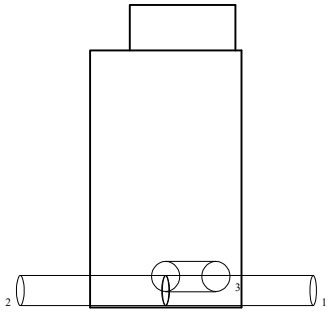

Horizontalinis

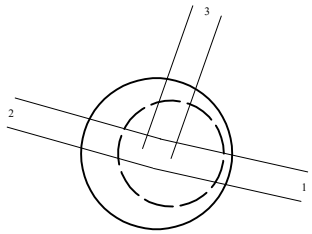

SĄSAJOS SCHEMA

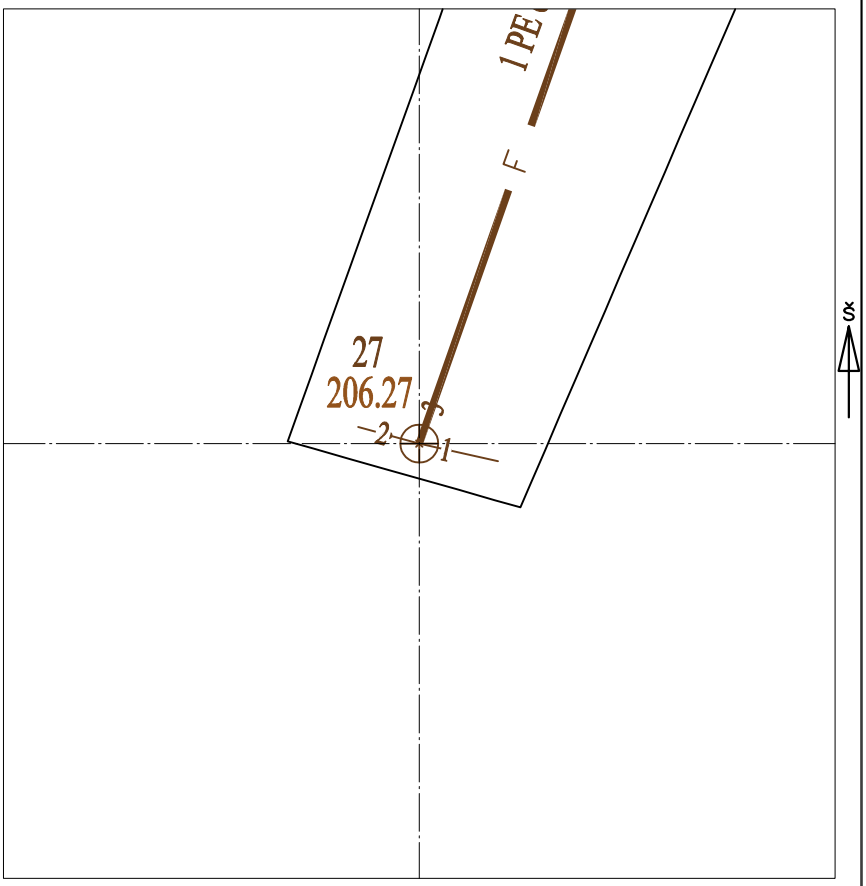

Pavadinimas		Medžiaga	Skersmuo arba matm., mm		Atstumas nuo dangčio, m		Altitudė
Dangtis		ket	640				206.27
Žemė		grunt			0.00		206.27
Sienos		glžb					
Lubos		glžb	1000		1.08		205.19
Dugnas		glžb	1000		3.04		203.23
Vamzdžiai	Nr. 1	PE	Išorinis	200	Viršus		
			Vidinis		Apačia	3.02	203.25
	Nr. 2	PE	Išorinis	200	Viršus		
			Vidinis		Apačia	3.02	203.25
	Nr. 3	PE	Išorinis	200	Viršus		
			Vidinis		Apačia	2.88	203.39
	Nr. 4		Išorinis		Viršus		
			Vidinis		Apačia		
	Nr. 5		Išorinis		Viršus		
			Vidinis		Apačia		
	Nr. 6		Išorinis		Viršus		
			Vidinis		Apačia		
	Nr. 7		Išorinis		Viršus		
			Vidinis		Apačia		
	Nr. 8		Išorinis		Viršus		
			Vidinis		Apačia		
	Nr. 9		Išorinis		Viršus		
			Vidinis		Apačia		
	Nr. 10		Išorinis		Viršus		
			Vidinis		Apačia		
	Nr. 11		Išorinis		Viršus		
			Vidinis		Apačia		
	Nr. 12		Išorinis		Viršus		
			Vidinis		Apačia		

Lipynės: 7
(medžiaga, kiekis)

Ar yra vandens? Ne

Ar yra dujų? Ne

Pastabos:

X = 6059427.74; Y = 586781.03

Objektas:

Matavimus atliko	Ž. Žukovas (vardas ir pavardė)		
	1GKV-895 (geodezininko kv.paž.Nr.)	(parašas)	2022-03-03 (data)
Matavimus atliko	(vardas ir pavardė)		
	(geodezininko kv.paž.Nr.)	(parašas)	(data)
Matavimus atliko	(vardas ir pavardė)		
	(geodezininko kv.paž.Nr.)	(parašas)	(data)